งานจ้างติดตั้ง Platform บริเวณทางเดินเพื่อการตรวจสอบและการซ่อมบำรุง Beam Detector และ Smoke Detector ภายในกลุ่มอาคาร AMF

ฝ่ายสนามบินและอาคาร ท่าอากาศยานสุวรรณภูมิ
บริษัท ท่าอากาศยานไทย จำกัด (มหาชน)

แผ่นที่ S-01
แบบเลขที่ 009/60

สารบัญแบบ

แผ่นที่	แบบแสดง
	แบบวิศวกรรม
S-01	ปก
S-02	สารบัญแบบ / ระเบียบปฏิบัติ / ข้อกำหนดงานโครงสร้าง /
	รายการที่ผู้รับจ้างจะต้องรับทราบและปฏิบัติ
S-03	ผังท่าอากาศยานสุวรรณภูมิ
S-04	ผังกลุ่มอาคาร AMF
S-05	แปลนแสดงตำแหน่ง Platform ที่ต่อเติมในอาคาร AMF2 จุดที่ 1,2
S-06	แปลนชั้น Platform เหนือระดับ EL. +7.195MSL. อาคาร AMF2 จุดที่ 1,2
S-07	รูปด้าน 1 PLATFORM อาคาร AMF2 จุดที่ 1 และ 2
S-08	รูปตัด A,B,C,D
S-09	แปลนแสดงตำแหน่ง Platform ที่จะติดตั้งในอาคาร AMF3 จุดที่ 3-15
S-10	แบบแปลน Platform ตึก AMF3 (Main Store) จุดที่ 3
S-11	รูปด้าน 1 Platform ตึก AMF3 (Main store) จุดที่ 3
S-12	แบบขยายบันไดทางขึ้น Platform จุดที่ 3
S-13	แบบขยายด้านข้างทางขึ้น Platform จุดที่ 3
S-14	Detail A,B,C
S-15	แปลน BASE PLATE 'A' (EL+7.80) PLATFORM จุดที่ 4-15 / แปลนพื้นทางเดิน
	(EL+11.60) PLATFORM จุดที่ 4-15 / - รายละเอียด BASE PLATE 'A'
S-16	รูปด้าน 1
S-17	รูปด้าน 2
S-18	รูปตัด A
S-19	แปลนแสดงตำแหน่ง Platform ที่ต่อเติมในอาคาร AMF3 จุดที่ 16-17
S-20	แปลนขยาย Platform จุดที่ 16 และ 17
S-21	รูปด้าน 1 Platform จุดที่ 16 และ 17
S-22	รูปด้าน 2 Platform จุดที่ 16,17 / รูปด้าน 3 Platform จุดที่ 16,17
S-23	รูปตัด A,B
S-24	รูปตัด C,D
S-25	แบบขยาย 1 / รูปตัด E
S-26	แบบขยายด้านหน้าบันไดทางขึ้นไปสู่ Platform / รูปตัด F / แบบขยายด้านแบบบันได
	ทางขึ้นไปสู่ Platform
S-27	Detail 1,2,3,4 / รูปตัด H
S-28	Detail 5,6 / รูปตัด G
S-29	แปลนแสดงตำแหน่ง PLATFORM ที่ต่อเติมในอาคาร AMF4 จุดที่ 18,19
S-30	แบบแปลน Platform จุดที่ 18 / รูปด้าน 1 Platform จุดที่ 18
S-31	ด้านหน้าบันได A / รูปตัด A / รูปตัด B

แผ่นที่	แบบแสดง
	แบบวิศวกรรม
S-32	ด้านหน้าบันได B / ด้านบน Platform / ด้านข้าง Platform / รูปตัด C,D,E
S-33	Detail 1 / Detail 2
S-34	ด้านหน้า Platform จุดที่ 19 / รูปตัด F
S-35	รูปตัด G,H,I / ด้านข้าง Platform

ข้อกำหนดงานโครงสร้าง

1. งานโครงสร้างเหล็กรูปพรรณ ถ้ามิได้ระบุให้เป็นอย่างอื่นในแบบ ให้ใช้ดังนี้

1.1 เหล็กรูปพรรณมีดัดร้อน	เหล็กรูปพรรณ (Structural Steel) ทั้งที่ฝังในคอนกรีตและเป็นชิ้นส่วนจะต้องเป็นไปตาม มอก.1227-2558 (SM400) มีกำลังคลาก (Fy) ไม่น้อยกว่า 2450 Ksc. หรือ JIS G3192
1.2 เหล็กแผ่น	จะต้องเป็นไปตาม มอก.1479-2541 หรือ JIS G3101 (SS400)
1.3 เหล็กรูปพรรณมีดเย็น	จะต้องเป็นไปตาม มอก.1228-2549 หรือ JIS G3350 (SSC400)
1.4 ท่อเหล็ก	จะต้องเป็นไปตาม มอก.107-2533 หรือ BS1139 หรือ ASTM A500 (Medium Class) หรือ JIS G3466 สำหรับท่อเหลี่ยม หรือ JIS G3444 สำหรับท่อกลม
1.5 Checker Plate	จะต้องเป็นไปตาม มอก.2724-2559 หรือ JIS G3101 (SS400) สำหรับทำพื้น
1.6 สลักเกลียว	สลักเกลียวกำลังสูง (High Tension Bolts) ต้องเป็นไปตาม ASTM. A490 หรือ มอก.171-2530
1.7 ลวดเชื่อม	จะต้องเป็นไปตาม มอก.49-2556 หรือ JIS Z3211 ใช้ลวดเชื่อม ASTM A233 Class E70 วิธีเชื่อมจะต้องปฏิบัติตามมาตรฐาน AWS
1.8 สแตนเลส	จะต้องเป็นไปตาม มอก.1378-2539 หรือ JIS G4305 หรือ JIS G4312 หรือ ASTM A420 หรือ ASTM A480 การเชื่อม Stanless Steel ต้องใช้ Electrode ประเภทเดียวกับ Base Metal

2. Chemical Bolt ให้ใช้น้ำยาเคมี HIT-HY 200-R ร่วมกับสลักเกลียวรหัส HIT-Z ผลิตภัณฑ์ของ HILTI หรือเทียบเท่า

   การขอเทียบเท่าผลิตภัณฑ์ ต้องได้รับการอนุมัติจากวิศวกรผู้ควบคุมงานก่อน โดยผู้รับจ้างจะต้องส่งเอกสารเพื่อขออนุมัติต่อวิศวกรผู้ควบคุมงาน ประกอบด้วยด้วยรายการคำนวณและชี้แจงได้ว่าสามารถเทียบเท่ากับผลิตภัณฑ์เดิมในเชิงวิศวกรรมได้จริง

3. พื้นตะแกรงเหล็กฉีกและผลิตตะแกรงเหล็กฉีก ให้ใช้ตะแกรงเหล็กฉีกเบอร์ขนาด XS83

4. งานทาสี

   - งานทาสีโครงสร้างเหล็ก ให้ทาสีกันสนิมไม่น้อยกว่า 2 รอบ แล้วจึงทาทับด้วยสีเคลือบเงาแอคริลิค (สีน้ำมัน) ไม่น้อยกว่า 2 รอบ การทาสีกันสนิมแต่ละรอบให้ใช้สีต่างกันและผลิตภัณฑ์ที่ใช้ต้องได้มาตรฐาน มอก.
   - ตัวอย่างผลิตภัณฑ์ TOA , CAPTAIN , PAMMASTIC , ICI หรือ BEGER

ระเบียบปฏิบัติในระหว่างดำเนินการปรับปรุง ในเขตท่าอากาศยานสุวรรณภูมิ

1. ผู้รับจ้างจะต้องปฏิบัติตามมาตรการการรักษาความปลอดภัยและมาตรการการป้องกันอัคคีภัย โดยจะต้องจัดเตรียมถังสารเคมีดับเพลิงขนาดไม่ต่ำกว่า 10 ปอนด์ไว้ ณ สถานที่ที่ทำการปรับปรุง
2. ให้ผู้รับจ้างดูแลรักษาความสะอาดของพื้นที่โดยรอบเขตที่ทำการปรับปรุงให้สะอาดเรียบร้อยอยู่เสมอ และห้ามวางวัสดุสิ่งของนอกขอบเขตที่ทำการปรับปรุง
3. เวลาปฏิบัติงานของผู้รับจ้างจะต้องแต่งกายให้สุภาพเรียบร้อยและระหว่างปฏิบัติงานอยู่ภายในเขตหวงห้าม จะต้องติดบัตรอนุญาตที่ทาง ทอท.ออกให้ตลอดเวลา
4. ผู้รับจ้างจะต้องจัดสร้างผนังแผงกั้นขอบเขตที่ทำการปรับปรุง พร้อมจัดหามาตรการป้องกันฝุ่นละอองไม่ให้มีผลกระทบกับพื้นที่บริเวณใกล้เคียงและขอให้ติดตั้งป้ายบนผนังขอบเขตที่ทำการปรับปรุง

   "ขออภัยในความไม่สะดวก"

   "WE APOLOGIZE FOR ANY INCONVENIENCE"
5. ห้ามสูบบุหรี่ภายในขอบเขตที่ทำการปรับปรุง และภายในอาคารท่าอากาศยานโดยเด็ดขาด
6. วัตถุไวไฟต่างๆ ต้องนำออกจากพื้นที่ที่ทำการปรับปรุงเมื่องานแล้วเสร็จของทุกวัน
7. การดำเนินการปรับปรุง ผู้รับจ้างจะต้องระมัดระวังไม่ให้โครงสร้างของอาคารชำรุดเสียหายและห้ามสกัดพื้น คานและเสาอาคารโดยเด็ดขาด
8. การดำเนินการปรับปรุง หากทำให้เกิดการสูญเสียชีวิตและทรัพย์สิน ผู้รับจ้างจะต้องรับผิดชอบเขตใช้ค่าเสียหายที่เกิดขึ้นทั้งหมด โดยไม่มีสิทธิเรียกร้องค่าเสียหายใดๆจาก ทอท. ทั้งสิ้น
9. วัสดุที่เหลือใช้หรือไม่จำเป็นต้องใช้ ผู้รับจ้างจะต้องขนย้ายออกไปจากภายนอกเขตท่าอากาศยานห้ามทองไว้ในพื้นที่สาธารณะประโยชน์โดยเด็ดขาด

รายการที่ผู้รับจ้างจะต้องรับทราบและปฏิบัติ

1. ให้ผู้รับจ้างดำเนินการก่อสร้างและติดตั้ง Platform บริเวณทางเดินเพื่อการตรวจสอบและการซ่อมบำรุง Beam Detector และ Smoke Detector ภายในกลุ่มอาคาร AMF ทสภ. (อาคาร AMF2 , AMF3 และ AMF4) ตามแบบและรายการ
2. วัสดุและอุปกรณ์ของเดิมที่รื้อถอนออกและเป็นสิ่งที่นำมาใช้งานได้ดีภายหลังผู้รับจ้างต้องรื้อถอนด้วยความระมัดระวังให้อยู่ในสภาพดีและนำส่ง ทอท.
3. ระยะและระดับที่ระบุในแบบเป็นระยะและระดับโดยประมาณ ผู้รับจ้างจะต้องตรวจสอบจากสถานที่จริงก่อนดำเนินการ
4. สิ่งหนึ่งสิ่งใดที่มิได้ปรากฏในแบบ รูปแบบขยายหรือรายละเอียด หากเป็นส่วนหนึ่งหรือองค์ประกอบหรือเป็นสิ่งจำเป็นต้องทำเพื่อให้งานสำเร็จบริบูรณ์และถูกต้องตามหลักวิชาการ ผู้รับจ้างต้องกระทำการทุกอย่างโดยเต็มที่และถูกต้องโดยเสมือนว่ามีปรากฏในแบบแปลนและรายการนั้นๆ
5. ผู้รับจ้างจะต้องจัดหาช่างฝีมือและมีความชำนาญในงานที่กำหนดให้ ต้องทำด้วยความประณีต แข็งแรงและสวยงาม
6. การติดตั้งระบบต่างๆ ผู้รับจ้างจะต้องแจ้งและติดต่อประสานงานกับเจ้าหน้าที่ควบคุมงานเพื่อประสานงานกับระบบที่เกี่ยวข้องนั้นๆ ก่อนดำเนินการทุกครั้ง
7. หากบริเวณข้างเคียงเกิดความเสียหายเนื่องจากการทำงานในครั้งนี้ ให้ผู้รับจ้างทำการซ่อมแซมให้อยู่ในสภาพดีแข็งแรงเหมือนเดิม
8. ให้ผู้รับจ้างปฏิบัติตามระเบียบปฏิบัติในระหว่างดำเนินการปรับปรุง ในเขตท่าอากาศยานสุวรรณภูมิ
9. ให้ผู้รับจ้างรักษาความสะอาดบริเวณพื้นที่ที่ก่อสร้างและบริเวณข้างเคียงให้สะอาดตลอดเวลาระหว่าง ดำเนินการก่อสร้าง และก่อนส่งมอบงานงวดสุดท้ายให้ผู้รับจ้างทำความสะอาดบริเวณพื้นที่ที่ปรับปรุงทั้งหมดให้เรียบร้อยก่อนกรรมการตรวจจ้างตรวจรับงานงวดสุดท้าย

หมายเหตุ

- หากการก่อสร้างนี้จำเป็นต้องแก้ไขเพิ่มเติมเพื่อให้สามารถใช้งานได้ดีตามวัตถุประสงค์ของ ทอท. ผู้รับจ้างต้องดำเนินการให้เป็นไปตามนั้น โดยไม่คิดค่าตอบแทนเพิ่มจากสัญญา ทั้งนี้เนื้องานต้องไม่น้อยลงกว่าเดิม
- แบบและรายการนี้เป็นเพียงแนวทางในการปรับปรุงนี้เท่านั้นห้ามนำมาตราส่วนวัดจากแบบ ในกรณีที่รายการประกอบแบบหรือแบบมีความขัดแย้งกัน ให้อยู่ในดุลยพินิจของคณะกรรมการตรวจรับพัสดุ

บริษัท ท่าอากาศยานไทย จำกัด(มหาชน)

แบบ งานดำเนินการ Platform บริเวณทางเดินเพื่อการตรวจสอบและการซ่อมบำรุงระบบ Beam Detector และ Smoke Detector ภายในกลุ่มอาคาร AMF

สำรวจ นายวิทวัส ภูชิตยุ้งยง	เขียน นายกวินท์ เศรีญสมปัติ	เห็นชอบ	แบบ -สารบัญแบบ -ระเบียบปฏิบัติ -ข้อกำหนดงานโครงสร้าง -รายการที่ผู้รับจ้างจะต้อง -รับทราบและปฏิบัติ
วิศวกร นายวิทวัส ภูชิตยุ้งยง ภว.33368			
นายพิชิตพล ไสยิริ ภว.45305			
นายกวินท์ เศรีญสมปัติ ภว.68012			
หัวหน้างานออกแบบวิศวกรรม			
ผู้อำนวยการส่วนแบบแผน		วันที่ 2 ธ.ค. 59	แบบเลขที่
ผู้อำนวยการฝ่ายสนามบินและอาคาร		แผ่นที่ S-02	009/60

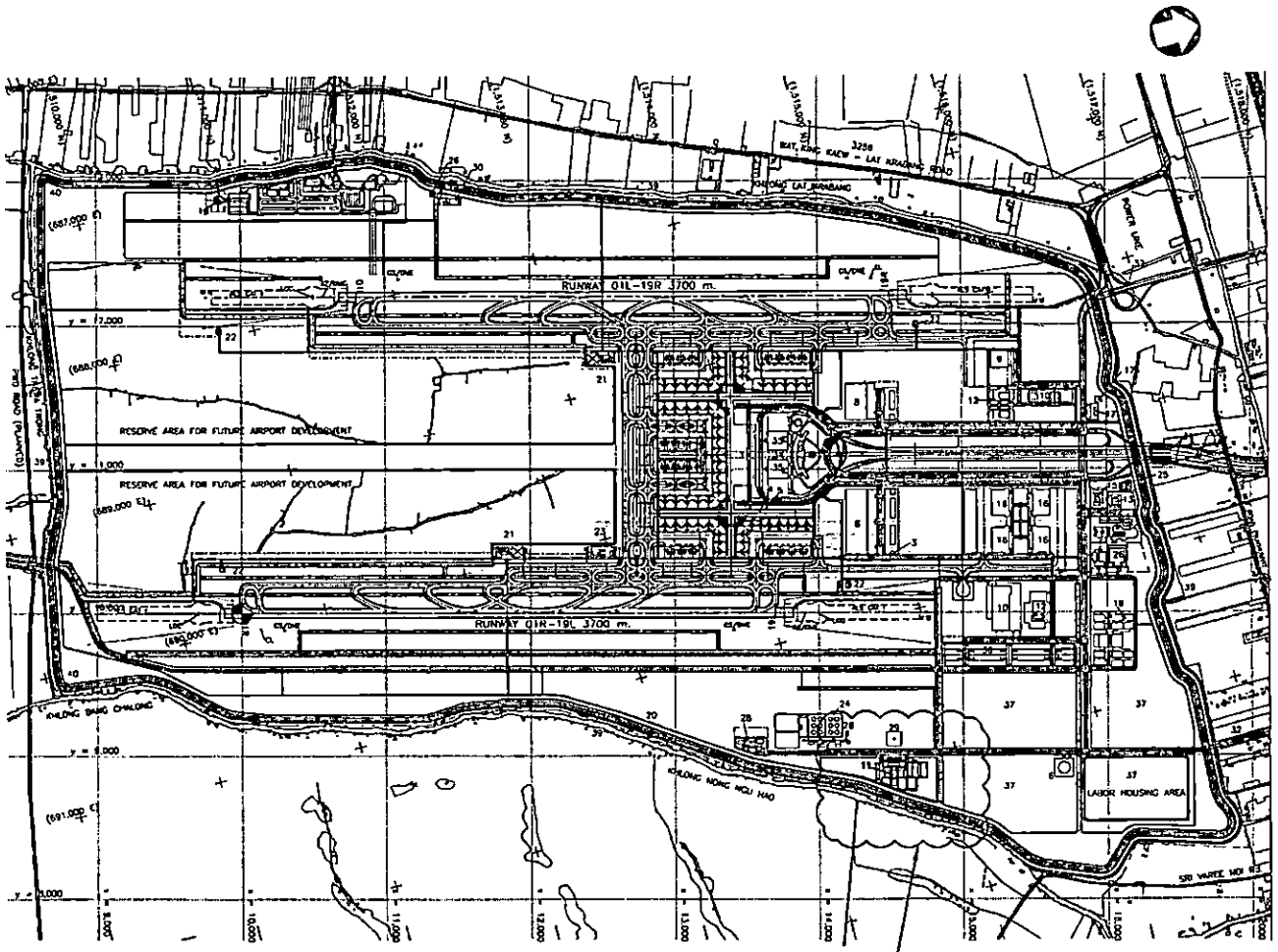

สถานที่ก่อสร้าง Platform
อาคาร AMF2,AMF3,AMF4

ผังท่าอากาศยานสุวรรณภูมิ

Scale not to scale

บริษัท ท่าอากาศยานไทย จำกัด(มหาชน)

แบบ งานติดตั้ง Platform บริเวณพาดเส้นเพื่อการตรวจสอบและการซ่อมบำรุงระบบ Beam Detector และ Smoke Detector ภายในกลุ่มอาคาร AMF

สำรวจ นายวิรัตน์ ภูชิตญ์พงษ์	เขียน นายกรินท์ เศรีญสมบัติ	เห็นชอบ	แบบ ผังท่าอากาศยานสุวรรณภูมิ
วิศวกร นายวิรัตน์ ภูชิตญ์พงษ์ ภย.33568			
นายพิชิตพล โยมิ ภย.45305			
นายกรินท์ เศรีญสมบัติ ภย.68012			
หัวหน้างานออกแบบวิศวกรรม			
ผู้อำนวยการส่วนแบบแผน		วันที่ 21 ธค 6	แบบเลขที่
ผู้อำนวยการฝ่ายสนามบินและอาคาร		แผ่นที่ 1-03	009/60

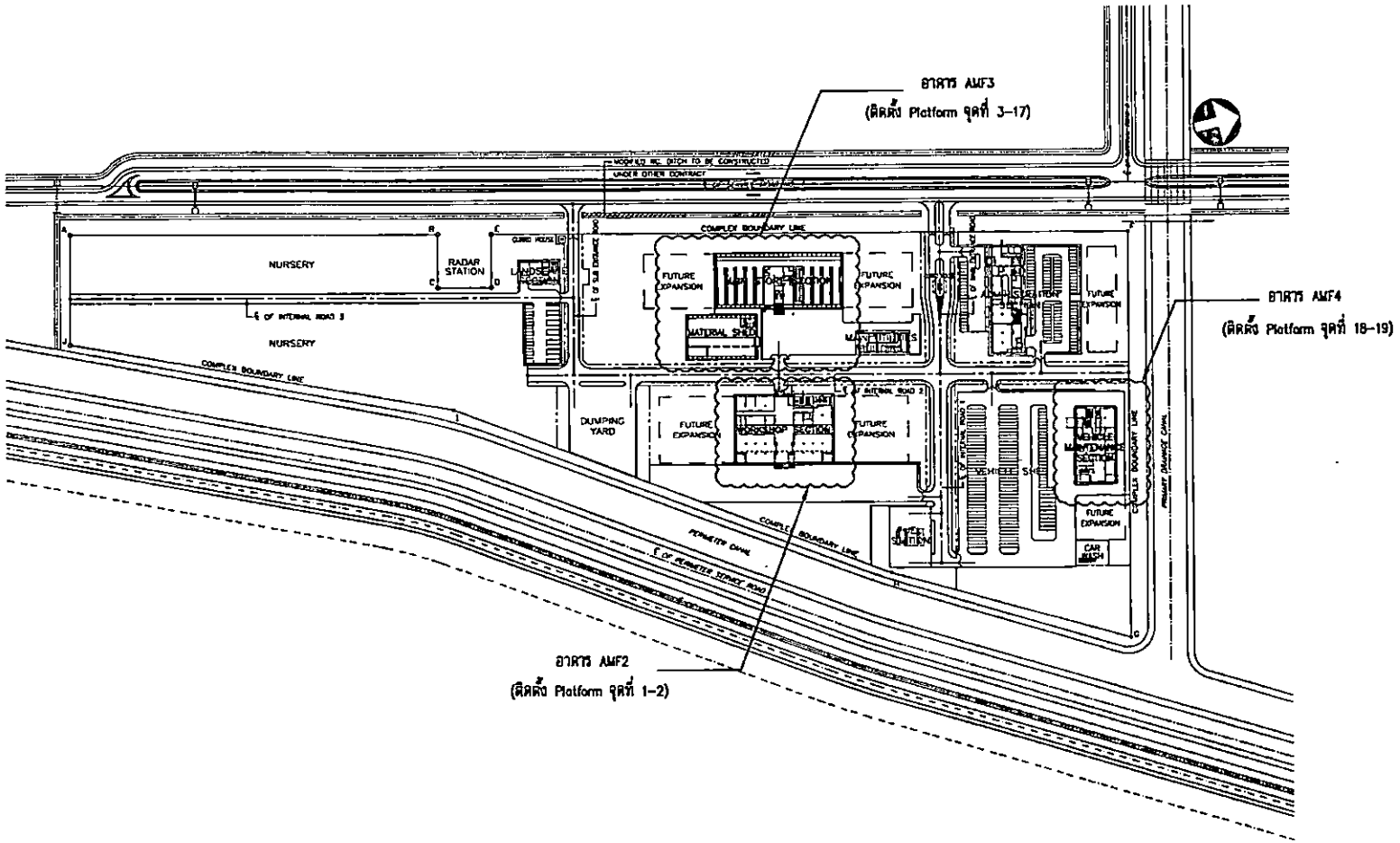

ผังกลุ่มอาคาร AMF

Scale not to scale

บริษัท. ท่าอากาศยานไทย จำกัด(มหาชน)			
แบบ งานติดตั้ง Platform บริเวณหาดปันเพื่อการตรวจสอบและการซ่อมบำรุงระบบ Beam Detector และ Smoke Detector ภายในกลุ่มอาคาร AMF			
สำรวจ นายวิทวัส ภูติชญ์พงษ์	เขียน นายกันทร์ เศรีญุชมบัติ	เห็นชอบ	แบบ ผังกลุ่มอาคาร AMF
วิศวกร นายวิทวัส ภูติชญ์พงษ์ ภก.33568 นายพิชิตพล โลหิรี ภก.45305 นายกันทร์ เศรีญุชมบัติ ภก.68012			
หัวหน้างานออกแบบวิศวกรรม			
ผู้อำนวยการส่วนแบบแผน		วันที่ 21 ธ.ค. 60	แบบเลขที่
ผู้อำนวยการฝ่ายสนามบินและอาคาร		แผ่นที่ 2-04	009/60

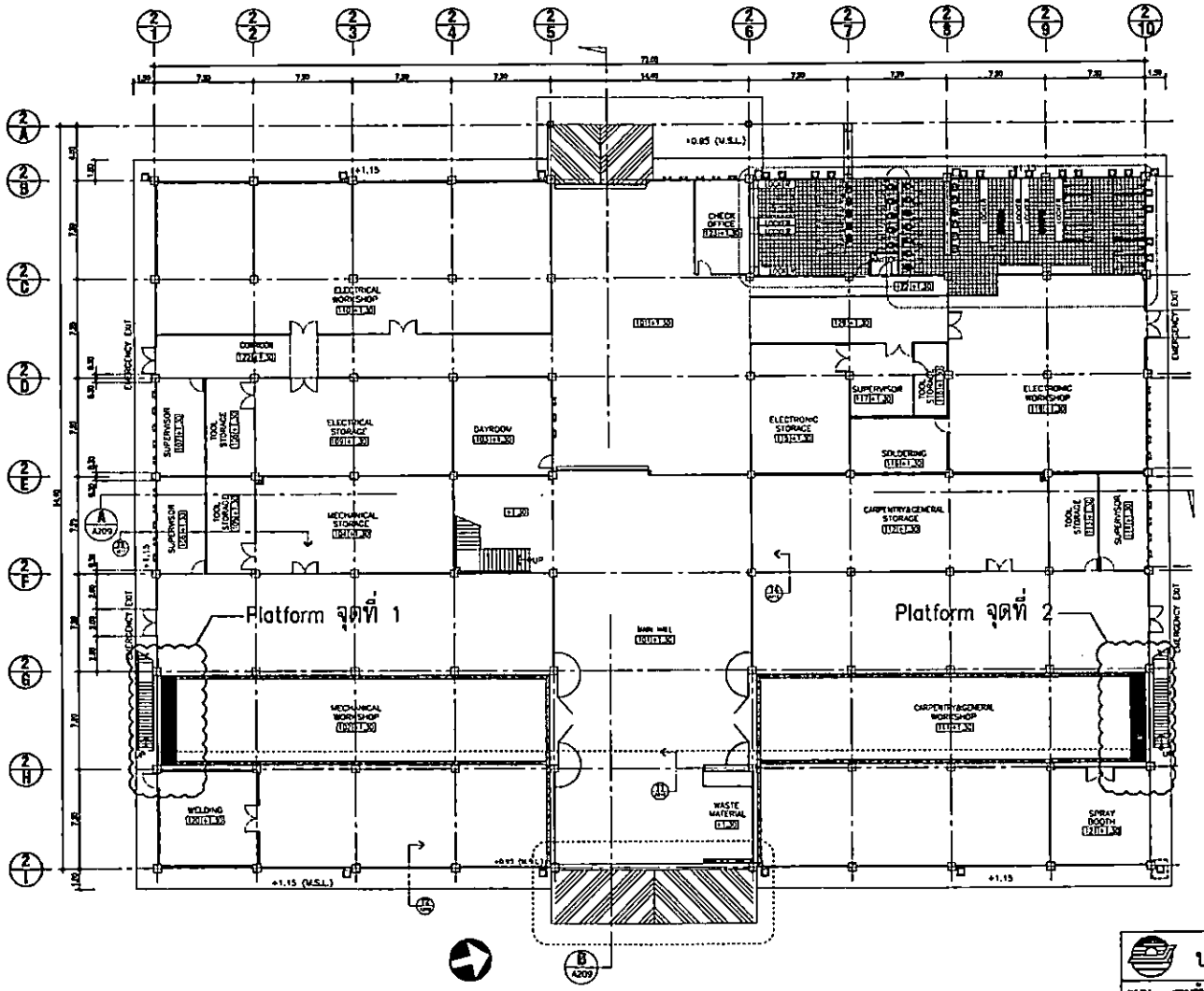

แปลนแสดงตำแหน่ง Platform ที่ต่อเติมในอาคาร AMF2 จุดที่ 1,2

มาตราส่วน 1:350

บริษัท ท่าอากาศยานไทย จำกัด(มหาชน)

แบบ	งานสร้างติดตั้ง Platform บริเวณพาดเส้นเพื่อการตรวจสอบและการซ่อมบำรุงระบบ Beam Detector และ Smoke Detector ภายในกลุ่มอาคาร AMF		
สำรวจ นายวิทวัส ภูศิขญ์พงษ์	เขียน นายภวินท์ หลิญชมปัติ	เห็นชอบ	แบบ แปลนแสดงตำแหน่ง Platform ที่ต่อเติมในอาคาร AMF2 จุดที่ 1,2
วิศวกร นายวิทวัส ภูศิขญ์พงษ์ ภอ.33568 นายพิชิตพล โลศิริ ภอ.45306 นายภวินท์ หลิญชมปัติ ภอ.68012			
หัวหน้างานออกแบบวิศวกรรม			
ผู้อำนวยการส่วนแบบแผน		วันที่ 21 ธ.ค. 60	แบบเลขที่
ผู้อำนวยการฝ่ายอนามัยและอาคาร		แผ่นที่ 8-08	009/60

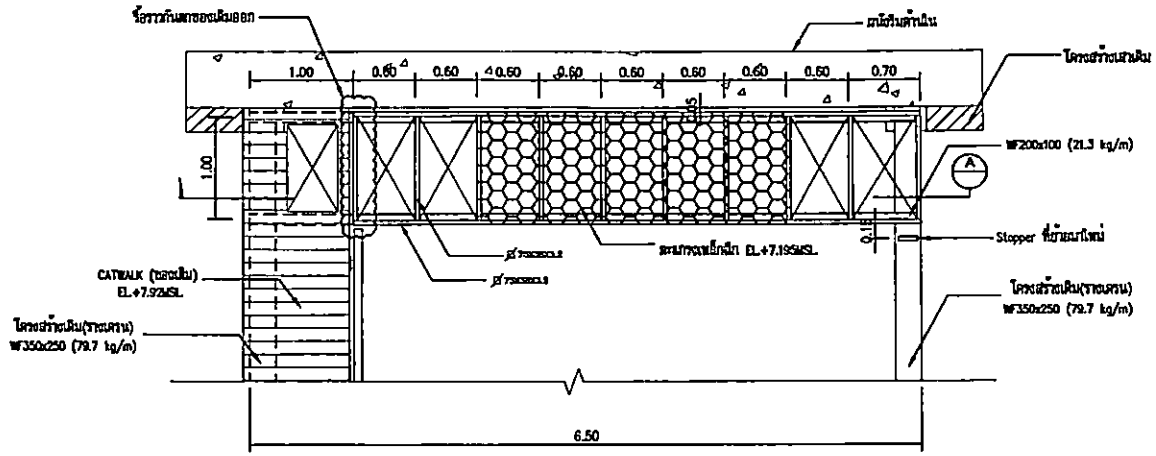

แปลนพื้น Platform ที่ระดับ EL. +7.195MSL. อาคาร AMF2 จุดที่ 1,2

มาตราส่วน 1:50

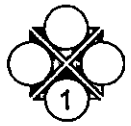

หมายเหตุ : ย้าย Stopper บนรางเดรนเดิม ให้มาอยู่ด้านหน้า Platform (มีทั้งหมด 4 จุด)

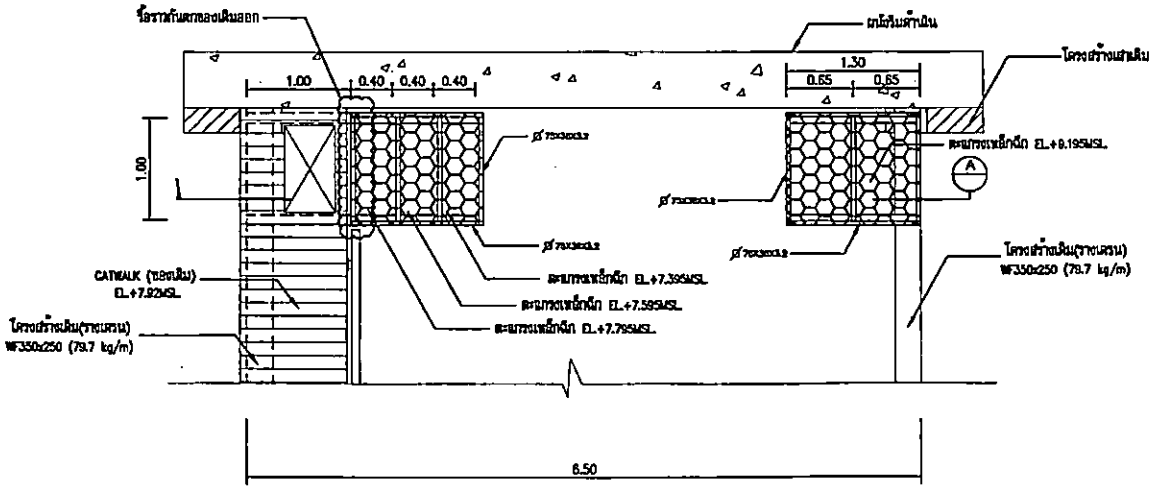

แปลนพื้น Platform เหนือระดับ EL. +7.195MSL. อาคาร AMF2 จุดที่ 1,2

มาตราส่วน 1:50

บริษัท ท่าอากาศยานไทย จำกัด(มหาชน)			
แบบ งานติดตั้ง Platform บริเวณหลังคาเดินเพื่อการตรวจสอบและการซ่อมบำรุงระบบ Beam Detector และ Smoke Detector ภายในกลุ่มอาคาร AMF			
ตรวจ นายวิทวัส ภูติชญาดงษ์	เขียน นายกวินท์ เศรีญสมปัติ	เห็นชอบ	แบบ –แปลนพื้น Platform ที่ระดับ EL. +7.195MSL. อาคาร AMF2 จุดที่ 1,2 –แปลนพื้น Platform เหนือระดับ EL. +7.195MSL. อาคาร AMF2 จุดที่ 1,2
วิศวกร นายวิทวัส ภูติชญาดงษ์ ภว.33568 นายพิชิตพล โลศิริ ภว.45306 นายกวินท์ เศรีญสมปัติ ภว.68012			
หัวหน้างานออกแบบวิศวกรรม			
ผู้อำนวยการส่วนแบบและ		วันที่ 21 ธ.ค. 60	แบบเลขที่
ผู้อำนวยการท่าอากาศยานดอนเมืองและอาคาร		แผ่นที่ 1-08	009/60

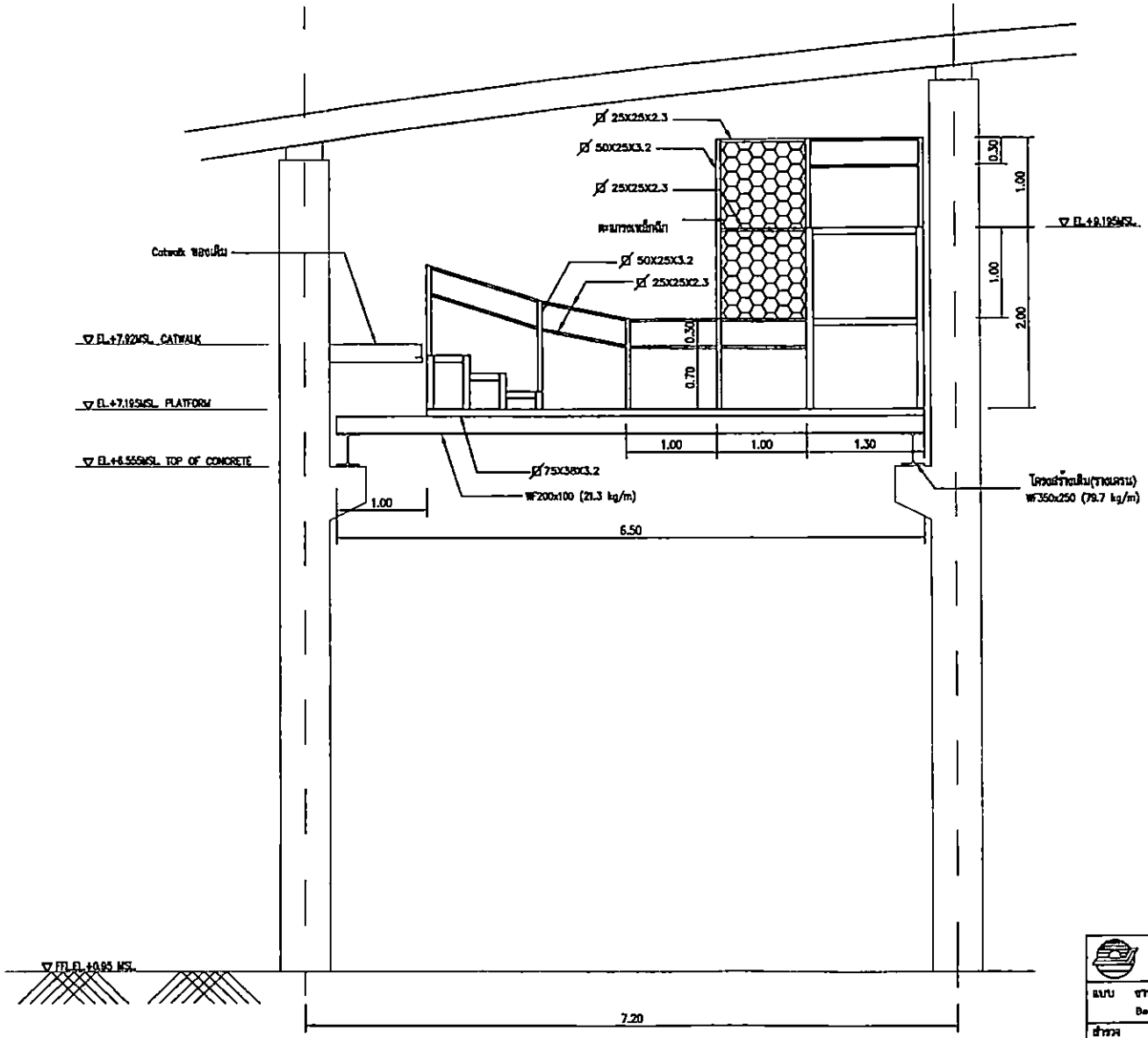

รูปด้าน 1 PLATFORM อาคาร AMF2 จุดที่ 1 และ 2

มาตราส่วน 1:50

บริษัท ท่าอากาศยานไทย จำกัด(มหาชน)

แบบ งานติดตั้ง Platform บริเวณหางเสือเพื่อการตรวจสอบและการซ่อมบำรุงระบบ Beam Detector และ Smoke Detector ภายในอุโมงอาคาร AMF

สำรวจ นายวิทวัส ภูติชญ์พงษ์	เขียน นายกันต์ เศรีญสมปิติ	เห็นชอบ	แบบ รูปด้าน 1 PLATFORM อาคาร AMF2 จุดที่ 1 และ 2
วิศวกร นายวิทวัส ภูติชญ์พงษ์ ภว.33568 นายพิชิตพล โสมิรี ภว.45305 นายกันต์ เศรีญสมปิติ ภว.68012			
หัวหน้างานออกแบบปรับปรุงอาคาร			
ผู้อำนวยการส่วนแบบแผน		วันที่ 21 ธ.ค. 60	แบบเลขที่
ผู้อำนวยการฝ่ายสนามบินและอาคาร		แผ่นที่ 5-07	009/80

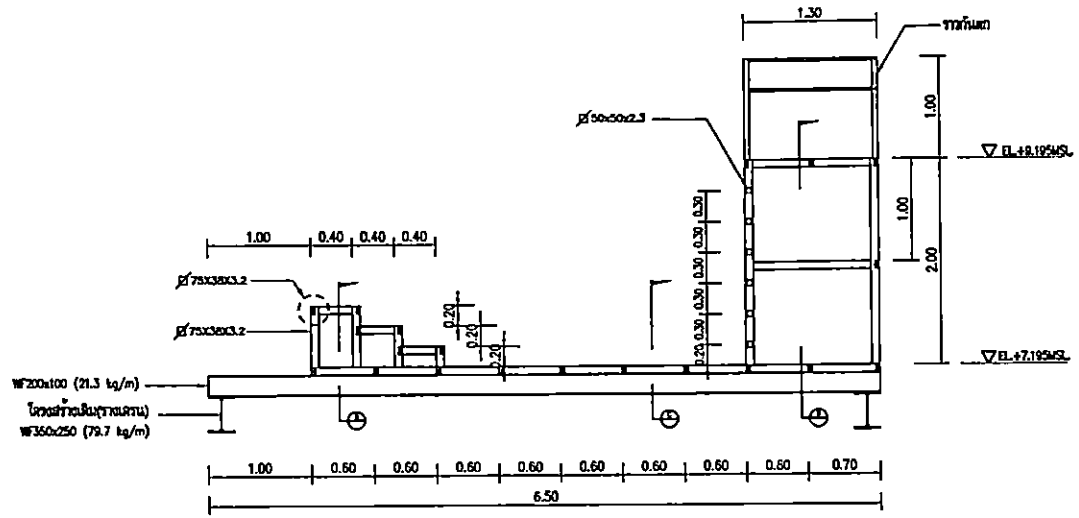

รูปตัด A

มาตราส่วน 1:50

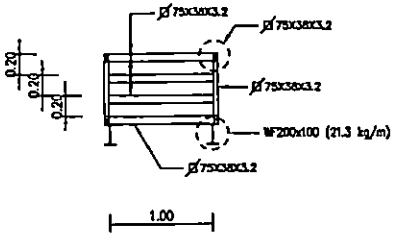

รูปตัด B

มาตราส่วน 1:50

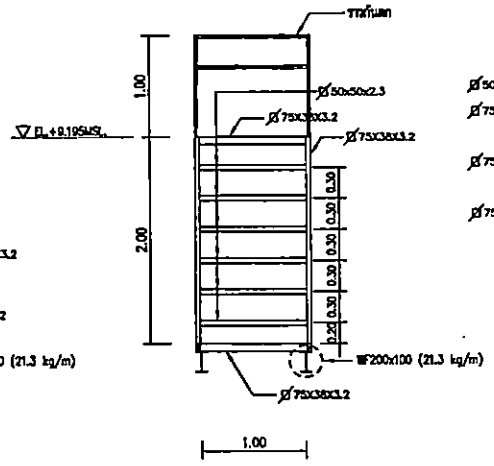

รูปตัด C

มาตราส่วน 1:50

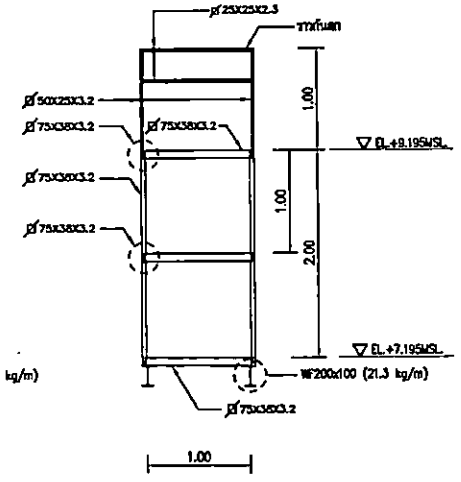

รูปตัด D

มาตราส่วน 1:50

บริษัท ท่าอากาศยานไทย จำกัด(มหาชน)

แบบ งานติดตั้ง Platform บริเวณหางเครื่องเพื่อการตรวจสอบและการซ่อมบำรุงระบบ Beam Detector และ Smoke Detector ภายในกลุ่มอาคาร AMF

สำรวจ นายวิทวัส ภูชิตณัฐศรษ์	เขียน นายกวินท์ เศรีญสมปัติ	เห็นชอบ	แบบ รูปตัด A,B,C,D
วิศวกร นายวิทวัส ภูชิตณัฐศรษ์ ภว.33568 นายพิชิตพล โลศิริ ภว.45305 นายกวินท์ เศรีญสมปัติ ภว.68012			
หัวหน้างานออกแบบวิศวกรรม			
ผู้อำนวยการส่วนแบบแผน		วันที่ 21 ธ.ค. 60	แบบเลขที่
ผู้อำนวยการฝ่ายสนามบินและอาคาร		แผ่นที่ 8-08	009/60

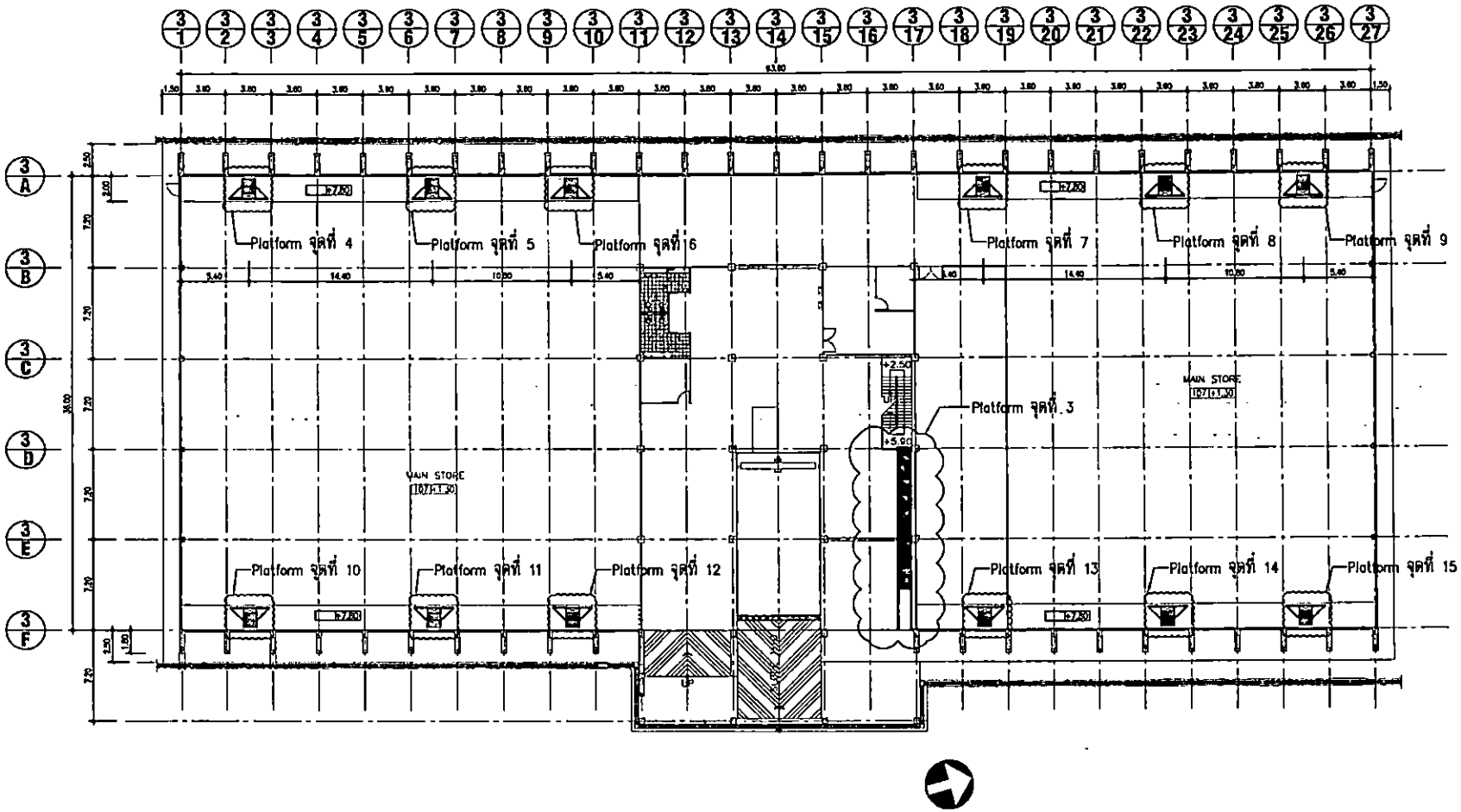

แปลนแสดงตำแหน่ง Platform ที่จะติดตั้งในอาคาร AMF3 จุดที่ 3–15

มาตราส่วน 1:350

บริษัท ท่าอากาศยานไทย จำกัด(มหาชน)

แบบ งานล้างสีสเตื้อ Platform บริเวณทางเดินเพื่อการตรวจสอบและการซ่อมบำรุงระบบ Beam Detector และ Smoke Detector ภายในกลุ่มอาคาร AMF

สำรวจ นายวิทวัส ภูชิตมุ่งพงษ์	เขียน นายกวินท์ เศรีญสมบัติ	เห็นชอบ	แบบ – แปลนแสดงตำแหน่ง Platform ที่จะติดตั้งในอาคาร AMF3 จุดที่ 3–15
วิศวกร นายวิทวัส ภูชิตมุ่งพงษ์ ภส.33566			
นายพิชิตพล โลมีรี ภส.45305			
นายกวินท์ เศรีญสมบัติ ภส.68012			
หัวหน้างานออกแบบวิศวกรรม			
ผู้อำนวยการส่วนแบบแผน		วันที่ 2 ต.ค. 60	แบบเลขที่
ผู้อำนวยการฝ่ายสำนักบินและอาคาร		แผ่นที่ S–09	009/60

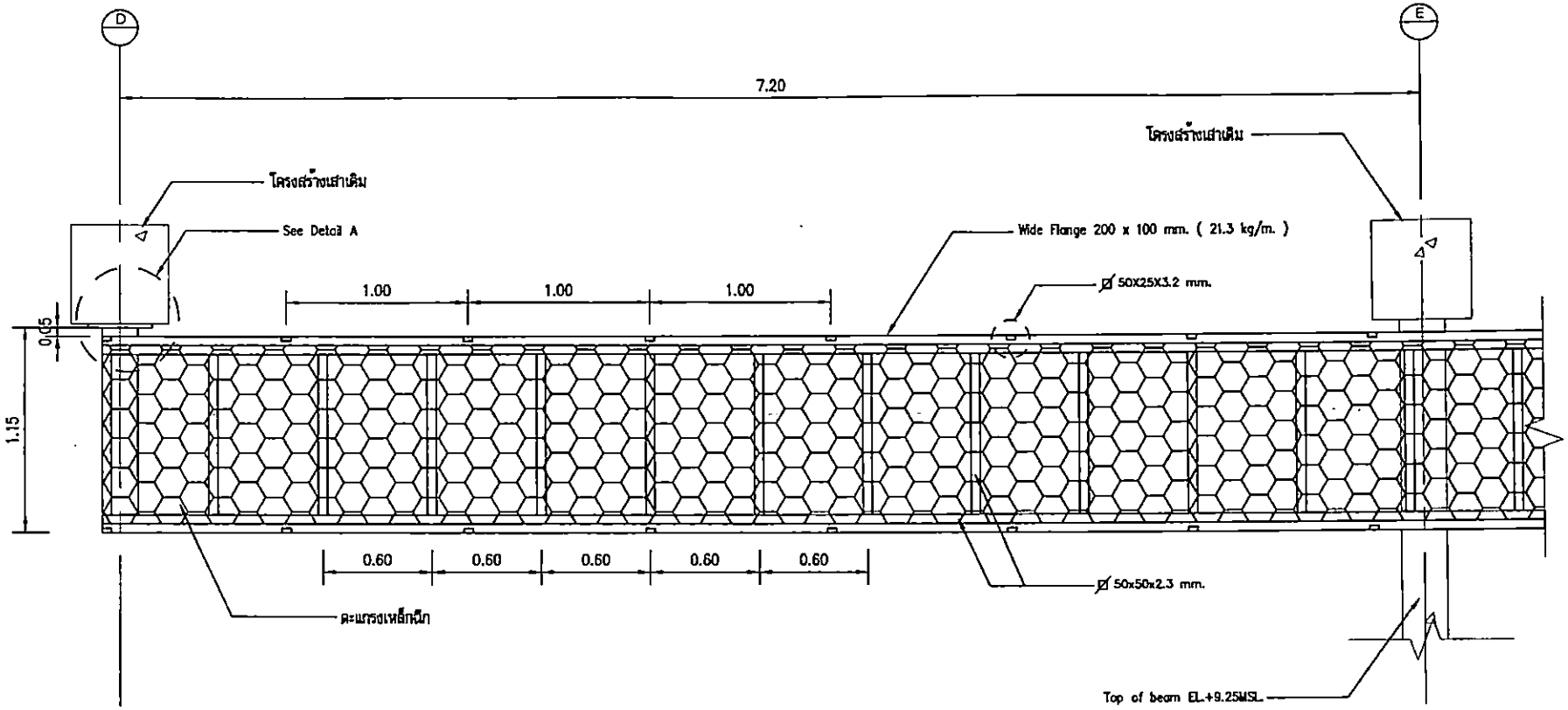

1

แบบแปลน Platform ติก AMF3 (Main Store) จุดที่ 3

มาตราส่วน 1:25

บริษัท ท่าอากาศยานไทย จำกัด(มหาชน)

แบบ งานสร้างสิ่งสิ่ง Platform บริเวณเพดานเพื่อการตรวจสอบและการซ่อมบำรุงระบบ Beam Detector และ Smoke Detector ภายในกลุ่มอาคาร AMF

สำรวจ นายวิทวัส ภูติชญ์พงษ์	เขียน นายกวินท์ หริญสมบัติ	เห็นชอบ	แบบ แบบแปลน Platform ติก AMF3 (Main Store) จุดที่ 3
วิศวกร นายวิทวัส ภูติชญ์พงษ์ ภก.33568 นายพิชิตพล โลหิรี ภก.45305 นายกฤติน เหล่าประไพพรรณ ภก.57410			
หัวหน้างานออกแบบวิศวกรรม			
ผู้อำนวยการส่วนแบบแผน		วันที่ 21 ธ.ค. 60	แบบเลขที่
ผู้อำนวยการฝ่ายสนามบินและอาคาร		แผ่นที่ 8-10	009/60

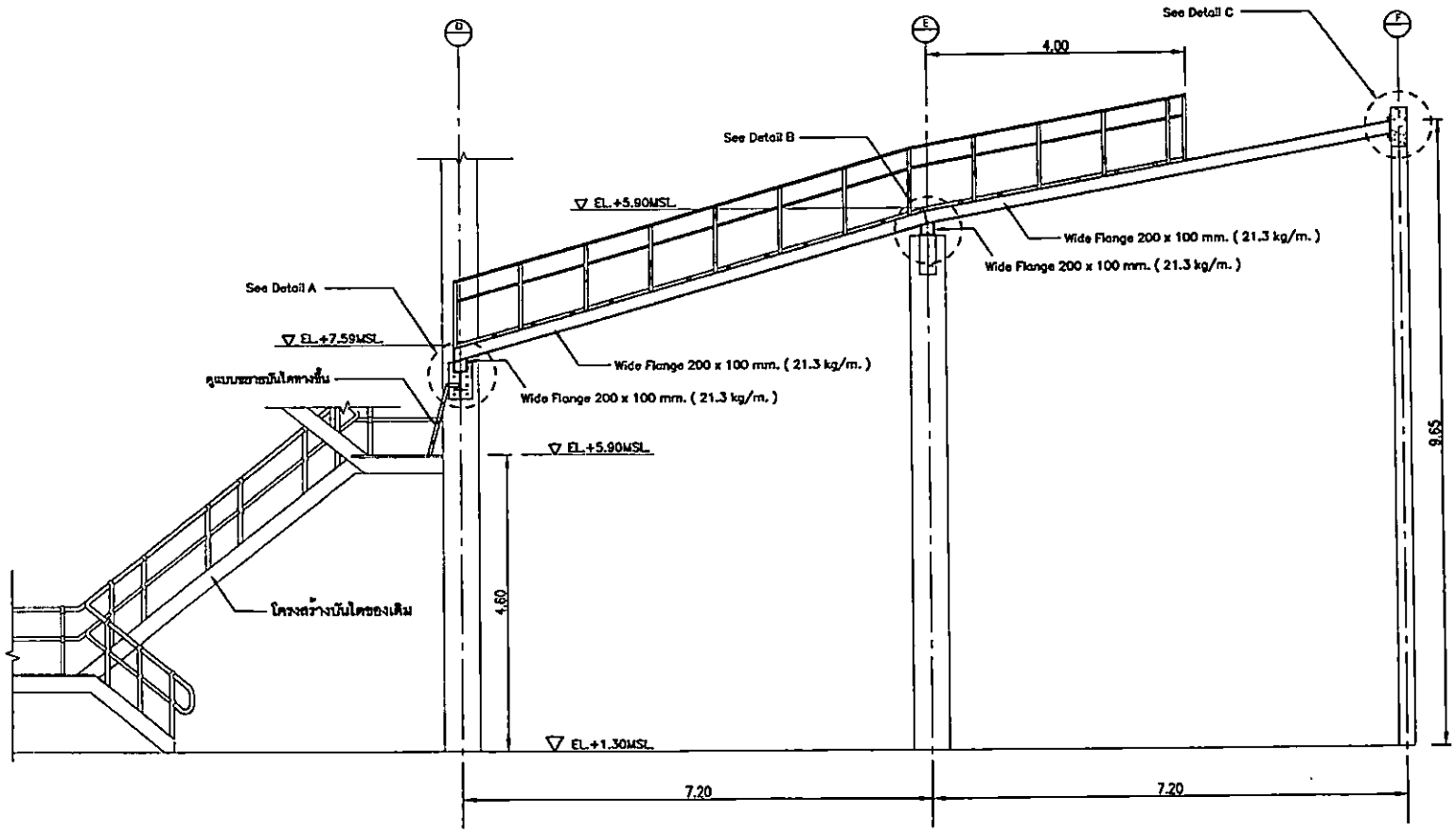

รูปด้าน 1 Platform ติก AMF3 (Main store) จุดที่ 3

มาตราส่วน 1:75

บริษัท ท่าอากาศยานไทย จำกัด(มหาชน)

แบบ ราวเหล็กยึดตั้ง Platform บริเวณทางเดินเพื่อการตรวจสอบและการซ่อมบำรุงระบบ Beam Detector ชนิด Smoke Detector ภายในกลุ่มอาคาร AMF

สำรวจ นายวิทวัส ภูติชญ์พงษ์	เขียน นายภวินท์ เศรีญสมบัติ	เห็นชอบ	แบบ รูปด้าน 1 Platform ติก AMF3 (Main store) จุดที่ 3
วิศวกร นายวิทวัส ภูติชญ์พงษ์ ภย.33568			
นายพิชิตพล โลมิริ ภย.45305			
นายกมุติน เพชรประไพพรรณ ภย.57410		กฤษณ์	
หัวหน้างานออกแบบวิศวกรรม			
ผู้อำนวยการส่วนแบบแผน		วันที่ 21 ธ.ค. 60	แบบเลขที่
ผู้อำนวยการฝ่ายอนามัยและอาคาร		แผ่นที่ 3-11	009/60

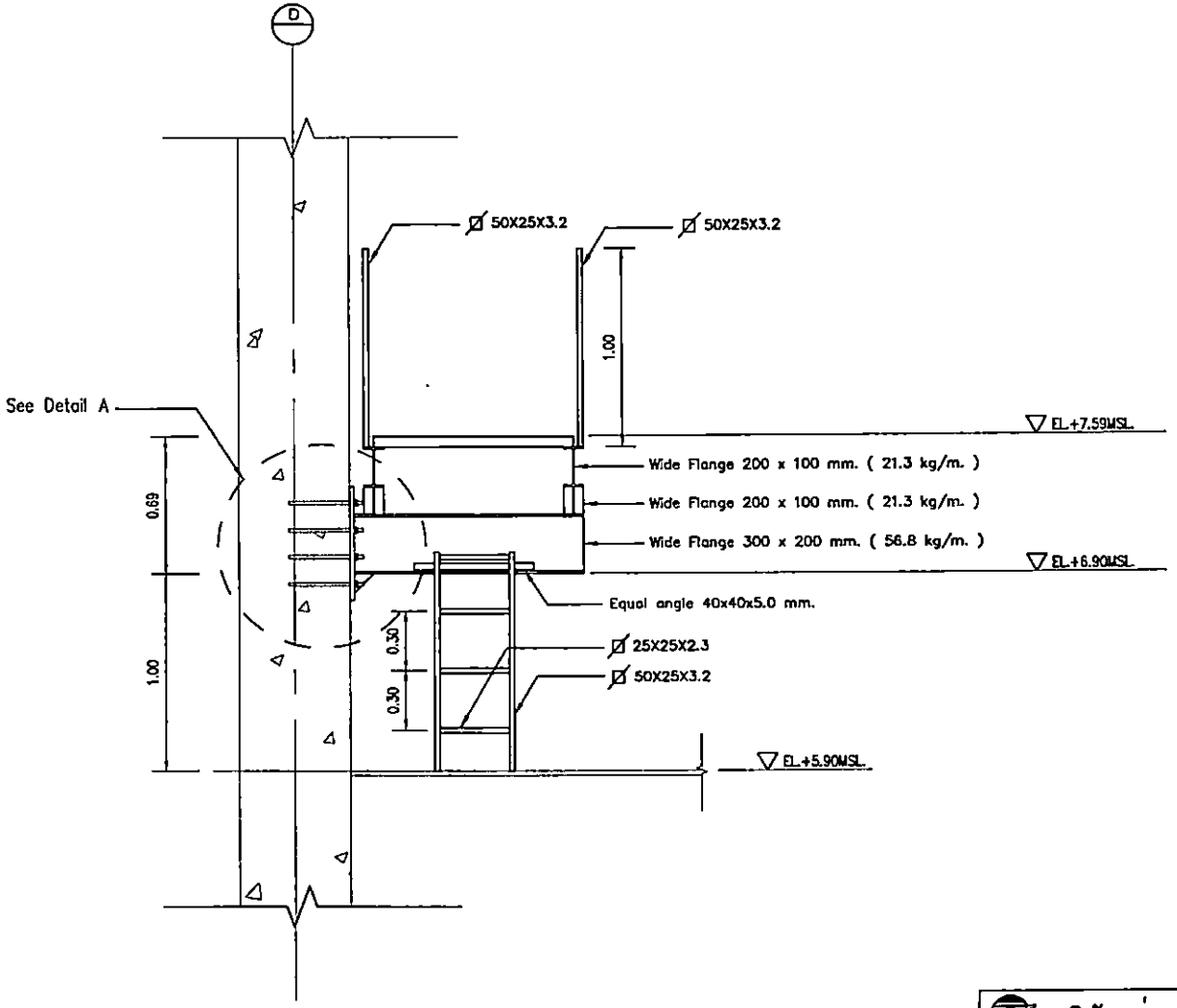

แบบขยายบันไดทางขึ้น Platform จุดที่ 3

มาตราส่วน 1:25

บริษัท ท่าอากาศยานไทย จำกัด(มหาชน)

แบบ งานติดตั้ง Platform บริเวณเพดานดินเพื่อการตรวจสอบและการซ่อมบำรุงระบบ Beam Detector และ Smoke Detector ภายในอาคารอุบายสาร AMF

สำรวจ นายวิทวัส ภูชิตมุ่งหงษ์	เขียน นายภวินท์ เศรีฐสมปัติ	เห็นชอบ	แบบ แบบขยายบันไดทางขึ้น Platform จุดที่ 3
วิศวกร นายวิทวัส ภูชิตมุ่งหงษ์ ภย.33568 นายพิชิตพล โลหิต ภย.45305 นายกฤติน เหล่าปรีดาพรรณ ภย.57415		กฤติน	
หัวหน้างานออกแบบวิศวกรรม			
ผู้อำนวยการส่วนแบบแผน		วันที่ 21 ธ.ค. 60	แบบเลขที่
ผู้อำนวยการฝ่ายสนามบินและอาคาร		แผ่นที่ 8-12	009/60

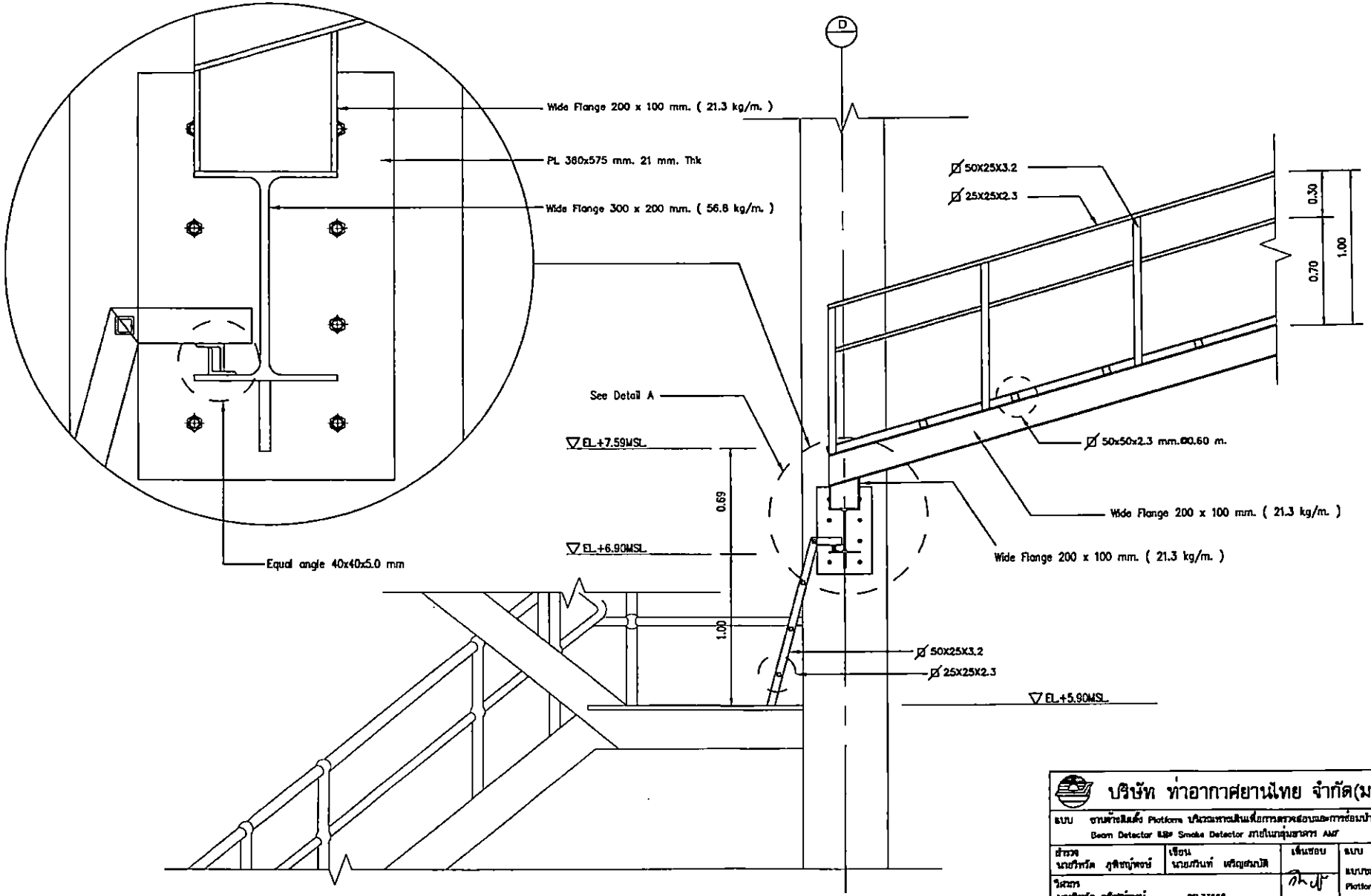

แบบขยายด้านข้างทางขึ้น Platform จุดที่ 3

มาตราส่วน 1:25

บริษัท ท่าอากาศยานไทย จำกัด(มหาชน)

แบบ งานติดตั้ง Platform บริเวณทางเดินเพื่อการตรวจซ่อมและการซ่อมบำรุงระบบ Beam Detector และ Smoke Detector ภายในอาคาร AMF

สำรวจ นายวิทวัส ภูติชญ์พงษ์	เขียน นายภวินท์ เศรีญสมบัติ	เห็นชอบ	แบบ แบบขยายด้านข้างทางขึ้น Platform จุดที่ 3
วิศวกร นายวิทวัส ภูติชญ์พงษ์ ภย.33568			
นายพิชิตพล โลศิริ ภย.45305			
นายกฤติน เหล่าประเพพรรณ ภย.57410			
หัวหน้างานออกแบบวิศวกรรม			
ผู้อำนวยการส่วนแบบแผน		วันที่ 21 ธค 60	แบบเลขที่
ผู้อำนวยการฝ่ายสนามบินและอาคาร		แผ่นที่ 9-13	009/60

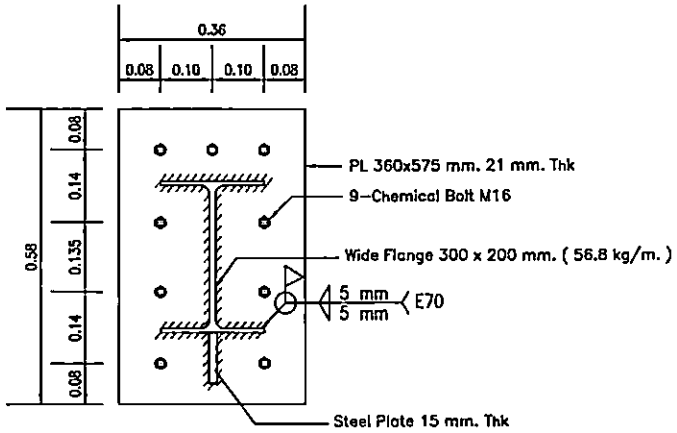

Detail A

มาตราส่วน 1:10

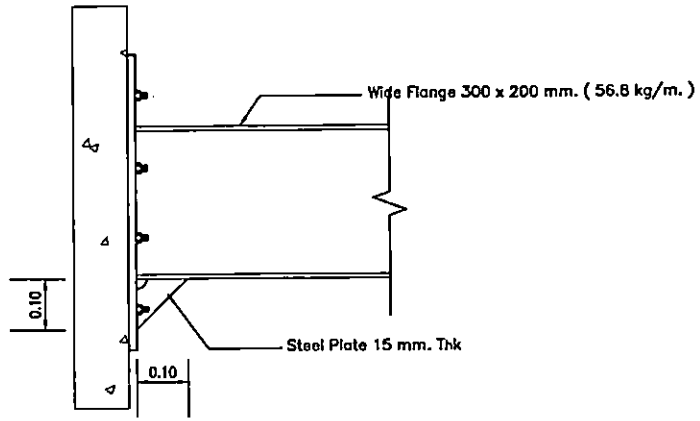

Detail A

มาตราส่วน 1:10

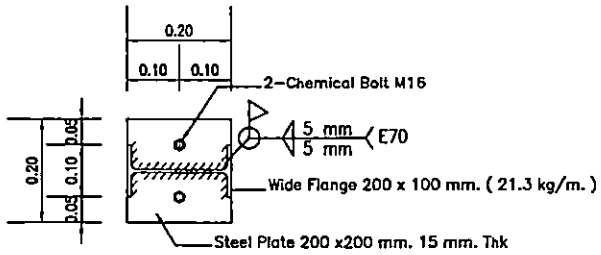

Detail B

มาตราส่วน 1:10

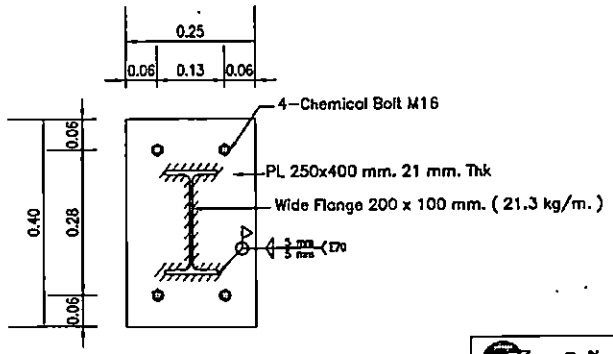

Detail C

มาตราส่วน 1:10

บริษัท ท่าอากาศยานไทย จำกัด(มหาชน)

แบบ งานติดตั้ง Platform บริเวณทางเดินเพื่อการตรวจสอบและการซ่อมบำรุงระบบ Beam Detector และ Smoke Detector ภายในหลุมอาคาร AMF

สำรวจ นายวิทวัส ภูชิชญ์พงษ์	เขียน นายเกรินท์ เจริญสมบัติ	เห็นชอบ	แบบ Detail A,B,C
วิศวกร นายวิทวัส ภูชิชญ์พงษ์ ภย.33568			
นายพิชิตพล โอสิริ ภย.45305			
นายกฤติน เหล่าประไพสรรณ ภย.57410			
หัวหน้างานออกแบบวิศวกรรม			
ผู้อำนวยการส่วนแบบแผน		วันที่ 21 ธค. 60	แบบมาตรฐาน
ผู้อำนวยการฝ่ายสนามบินและอาคาร		แผ่นที่ S-14	009/60

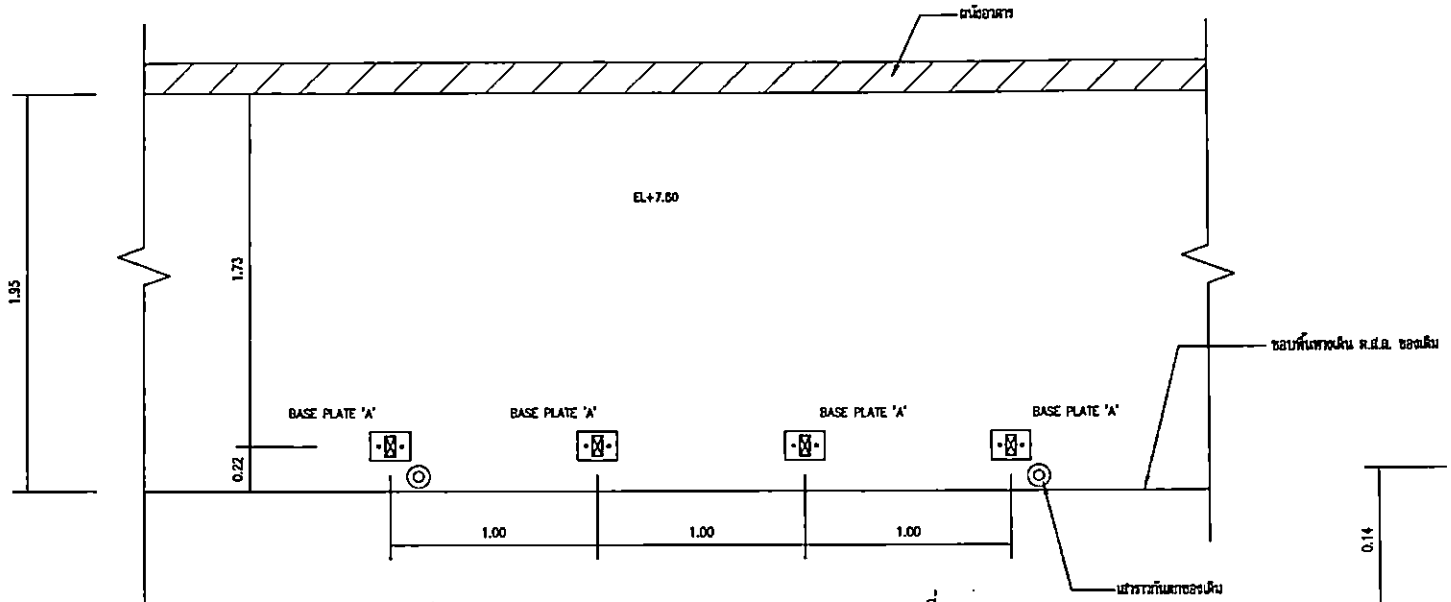

แปลน BASE PLATE 'A' (EL+7.80) PLATFORM จุดที่ 4–15

มาตราส่วน 1:25

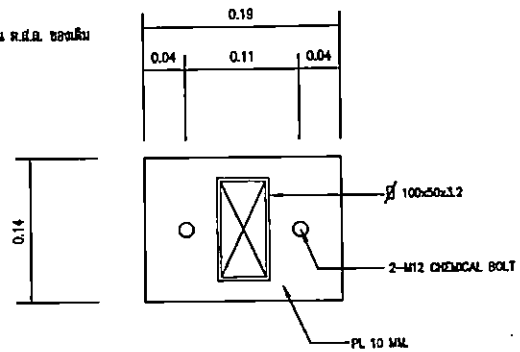

รายละเอียด BASE PLATE 'A'

มาตราส่วน 1:5

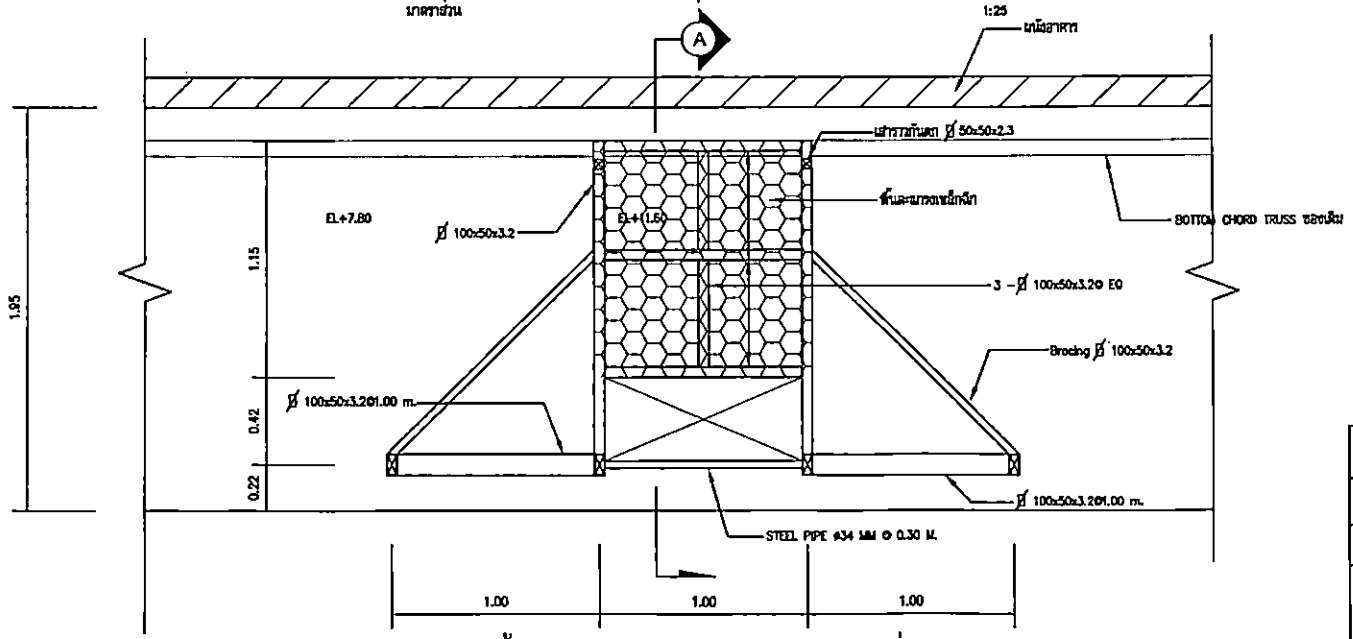

แปลนพื้นทางเดิน (EL+11.60) PLATFORM จุดที่ 4–15

มาตราส่วน 1:25

บริษัท ท่าอากาศยานไทย จำกัด(มหาชน)

แบบ งานติดตั้ง Platform บริเวณทางเดินเพื่อการตรวจซ่อมและการซ่อมบำรุงระบบ Beam Detector และ Smoke Detector ภายในกลุ่มอาคาร AMF

สำรวจ นายวิทวัส ภูติชญ์พงษ์	เขียน นายกรินท์ เศรีญสมปัติ	เห็นชอบ	แบบ
วิศวกร			- STEEL BASE PLATE 'A' (EL+7.80) PLATFORM จุดที่ 4–15
นายวิทวัส ภูติชญ์พงษ์	ภย.33568		- ผังพื้นทางเดิน (EL+11.60) PLATFORM จุดที่ 4–15
นายศิริศพล โอศิริ	ภย.45305		- TYPICAL BASE PLATE 'A'
นายกฤติน เหล่าประไพพรรณ	ภย.57410		
หัวหน้างานออกแบบวิศวกรรม			
ผู้อำนวยการส่วนแบบแผน		วันที่ 21 ก.ย. 60	แบบเลขที่
ผู้อำนวยการฝ่ายสนามบินและอาคาร		แผ่นที่ 5–15	009/60

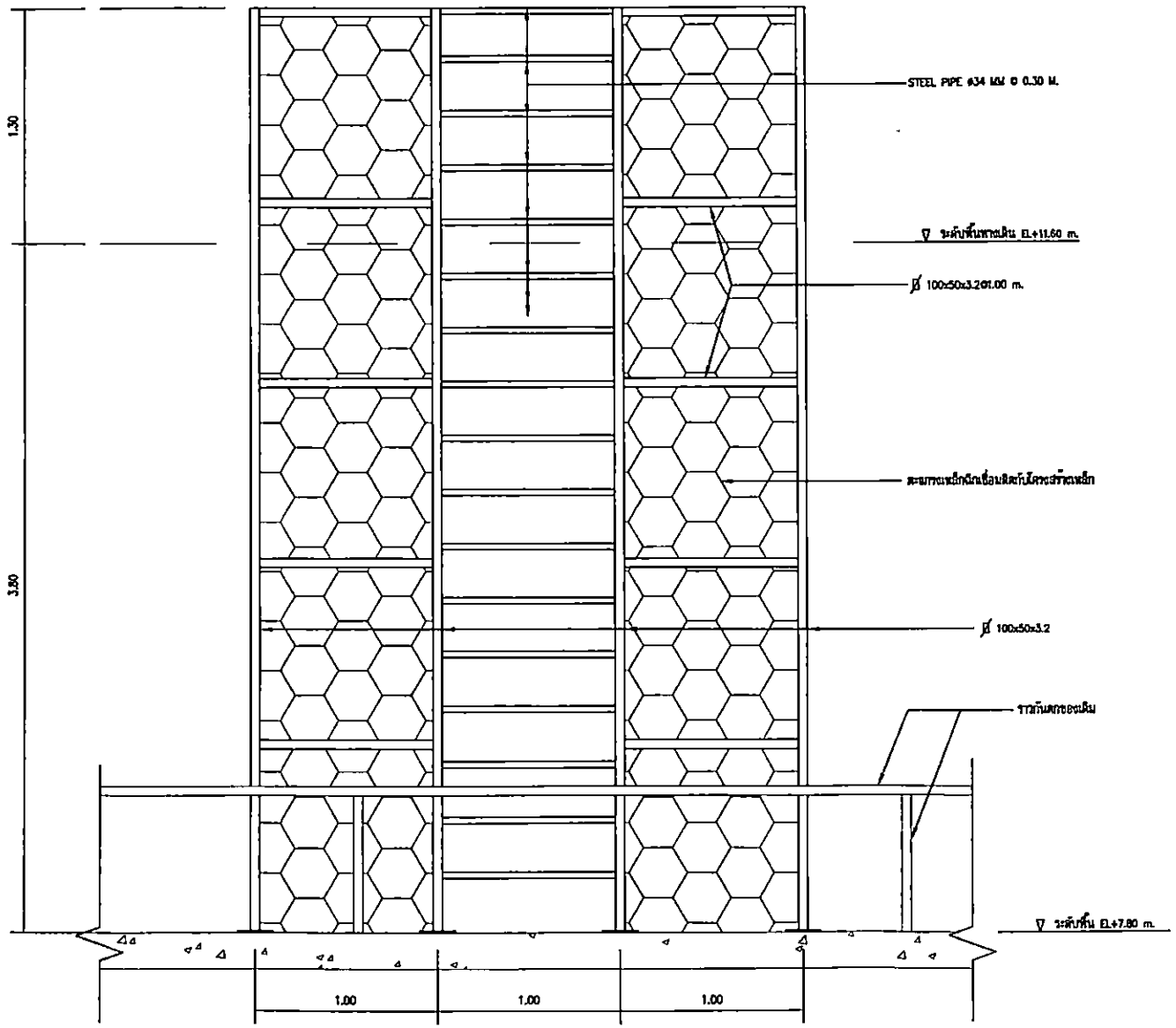

รูปด้าน 1

มาตราส่วน 1:25

บริษัท ท่าอากาศยานไทย จำกัด(มหาชน)

แบบ งานติดตั้ง Platform บริเวณทางเดินเพื่อการตรวจสอบและการซ่อมบำรุงระบบ Beam Detector และ Smoke Detector ภายในกลุ่มอาคาร AMF

สำรวจ นายวิทวัส ภูชิชญ์พงษ์	เขียน นายภวินท์ หริญชมปิติ	เห็นชอบ	แบบ -รูปด้าน 1
วิศวกร นายวิทวัส ภูชิชญ์พงษ์ ภย.33568			
นายพิชิตพล โอฬิก ภย.45305			
นายกฤติน เหล่าประไพพรรณ ภย.57410			
หัวหน้างานออกแบบวิศวกรรม			
ผู้อำนวยการส่วนแบบแผน		วันที่ 21 ธ.ค. 62	แบบเลขที่
ผู้อำนวยการฝ่ายสนามบินและอาคาร		แผ่นที่ S-18	009/60

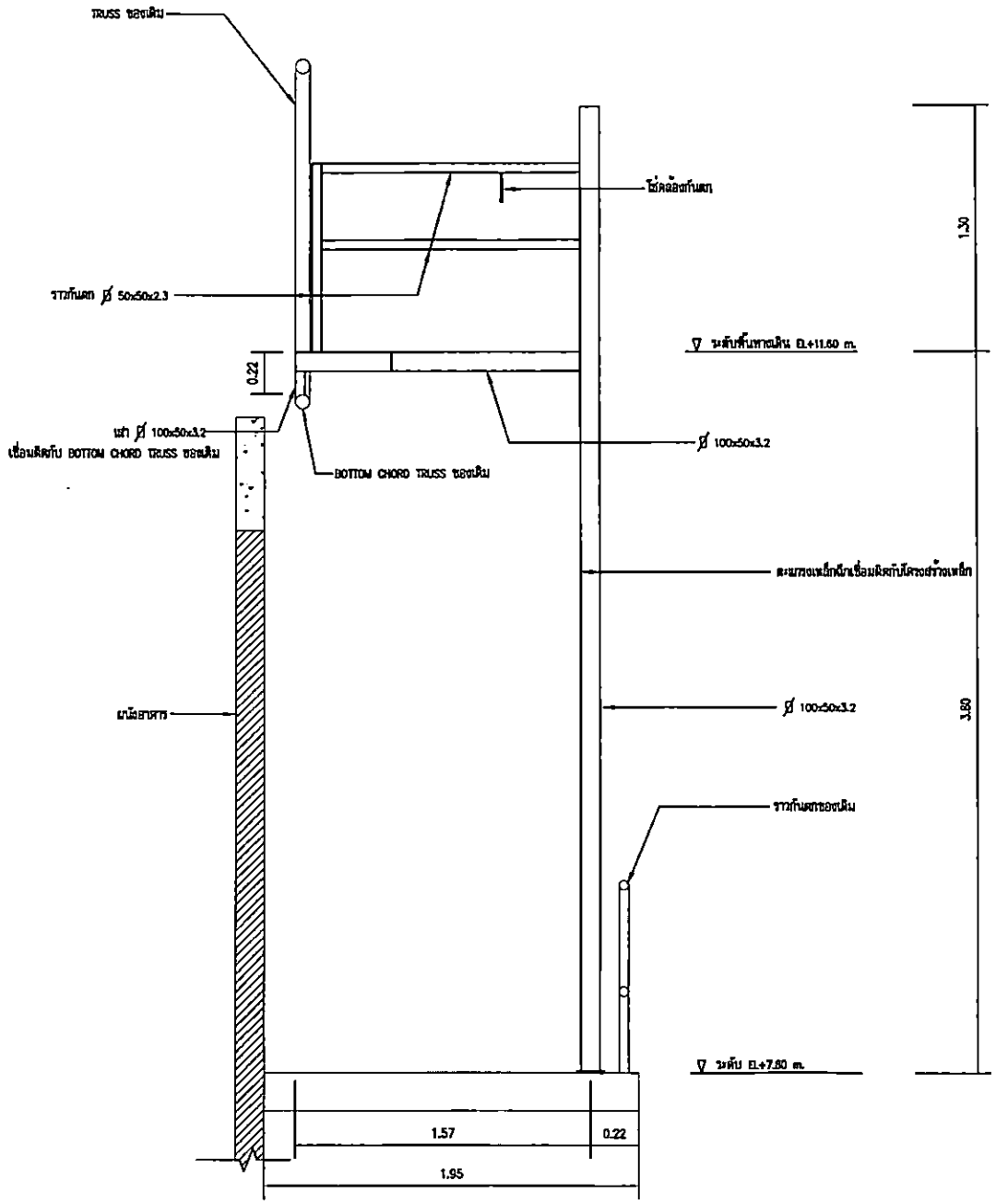

รูปด้าน 2

มาตราส่วน 1:25

บริษัท ท่าอากาศยานไทย จำกัด(มหาชน)			
แบบ งานติดตั้ง Platform บริเวณทางเดินเพื่อการตรวจสอบและการซ่อมบำรุงระบบ Beam Detector และ Smoke Detector ภายในอาคารผู้โดยสาร AOT			
สำรวจ นายวิทวัส ภูพิชญ์พงษ์	เขียน นายสรินท์ เจริญสมบัติ	เห็นชอบ	แบบ - รูปด้าน 2
วิศวกร นายวิทวัส ภูพิชญ์พงษ์ ภก.33568			
นายพิชิตพล โรจศิริ ภก.45305			
นายกฤติน เหล่าประไพพรรณ ภก.57410		กฤติน	
หัวหน้างานออกแบบวิศวกรรม			
ผู้อำนวยการส่วนแบบแผน		วันที่ 2 ธ.ค. 60	แบบเลขที่
ผู้อำนวยการฝ่ายสนามบินและอาคาร		แผ่นที่ S-17	009/60

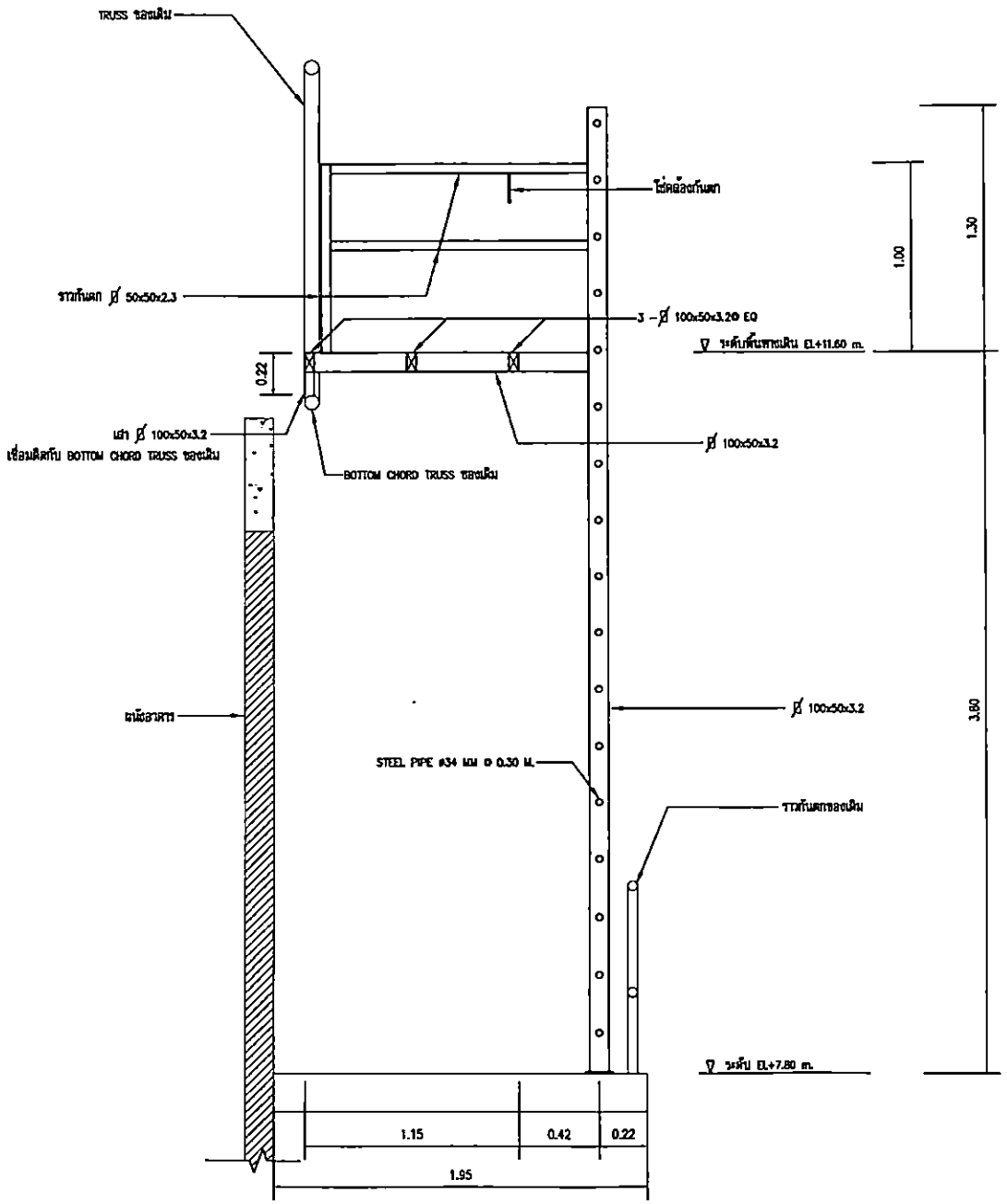

รูปตัด A

มาตราส่วน 1:25

บริษัท ท่าอากาศยานไทย จำกัด(มหาชน)			
แบบ งานติดตั้ง Platform บริเวณทางเดินเพื่อการตรวจสอบและการซ่อมบำรุงระบบ Beam Detector และ Smoke Detector ภายในกลุ่มอาคาร AMF			
สำรวจ นายวิทวัส ภูติชญ์พงษ์	เขียน นายกรินท์ เจริญสมปิติ	เห็นชอบ	แบบ - รูปตัด A
วิศวกร นายวิทวัส ภูติชญ์พงษ์ ภย.33568			
นายพิชิตพล โอศิริ ภย.45305			
นายกฤติน เหล่าประไพพรรณ ภย.57410			
หัวหน้างานออกแบบวิศวกรรม			
ผู้อำนวยการส่วนแบบแผน		วันที่ 21 ธค 60	แบบเลขที่
ผู้อำนวยการฝ่ายสนามบินและอาคาร		แผ่นที่ S-18	009/60

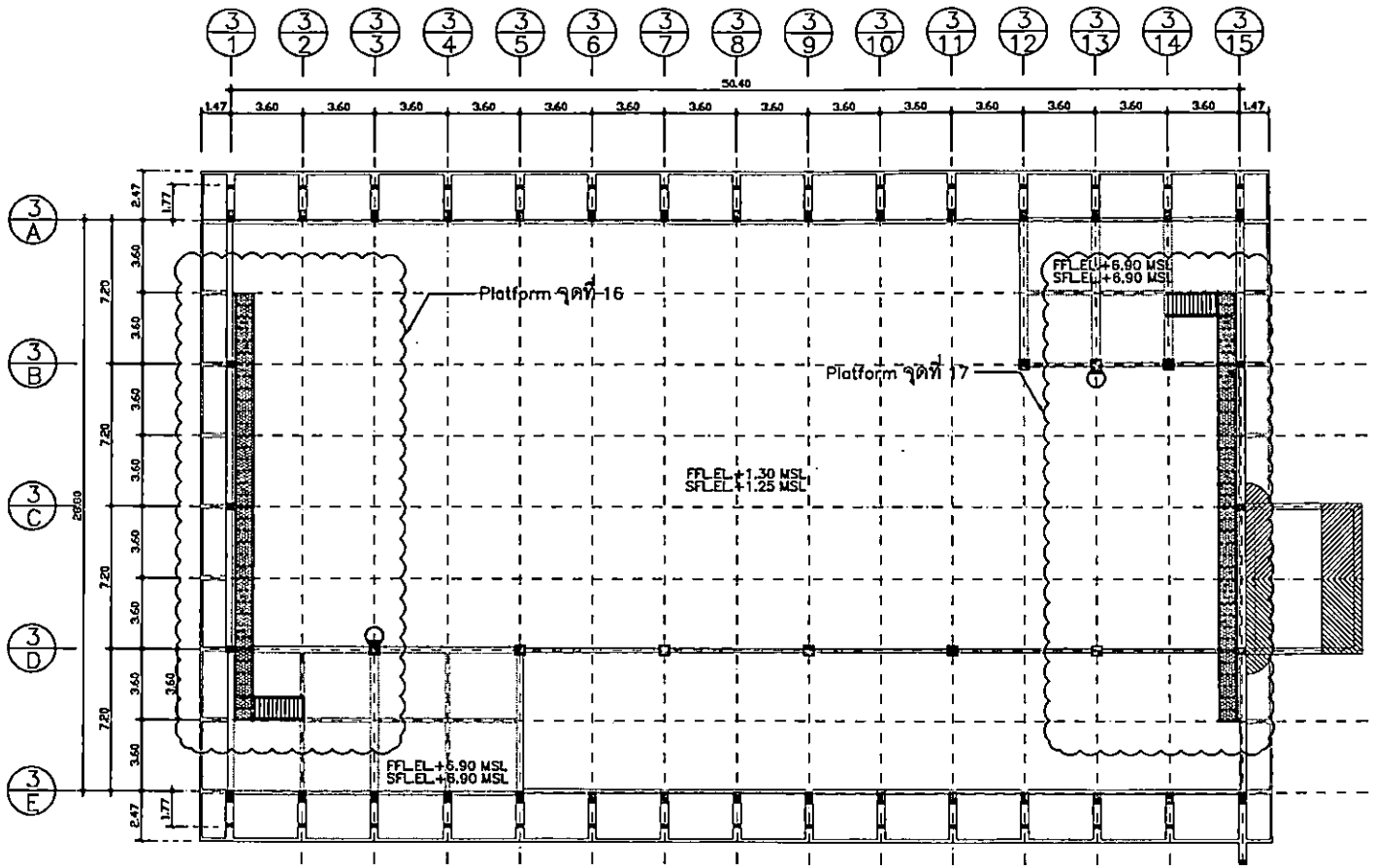

แปลนแสดงตำแหน่ง Platform ที่ต่อเติมในอาคาร AMF3 จุดที่ 16–17

มาตราส่วน 1:250

บริษัท ท่าอากาศยานไทย จำกัด(มหาชน)

แบบ งานติดตั้ง Platform บริเวณทางเดินเพื่อการตรวจสอบและการซ่อมบำรุงระบบ Beam Detector และ Smoke Detector ภายในกลุ่มอาคาร AMF

สำรวจ นายวิทวัส ภูพิชญ์พงษ์	เขียน นายกวินท์ เศรีญสมปัติ	เห็นชอบ	แบบ แปลนแสดงตำแหน่ง Platform ที่ต่อเติมในอาคาร AMF3 จุดที่ 16–17
วิศวกร นายวิทวัส ภูพิชญ์พงษ์ ภว.33568 นายพิชิตพล โอศิริ ภว.45305 นายกวินท์ เศรีญสมปัติ ภว.68012			
หัวหน้างานออกแบบวิศวกรรม			
ผู้อำนวยการส่วนแบบแผน		วันที่ 21 ธ.ค.60	แบบมาตรฐาน
ผู้อำนวยการฝ่ายอำนวยการและอาคาร		แผ่นที่ 5-10	009/60

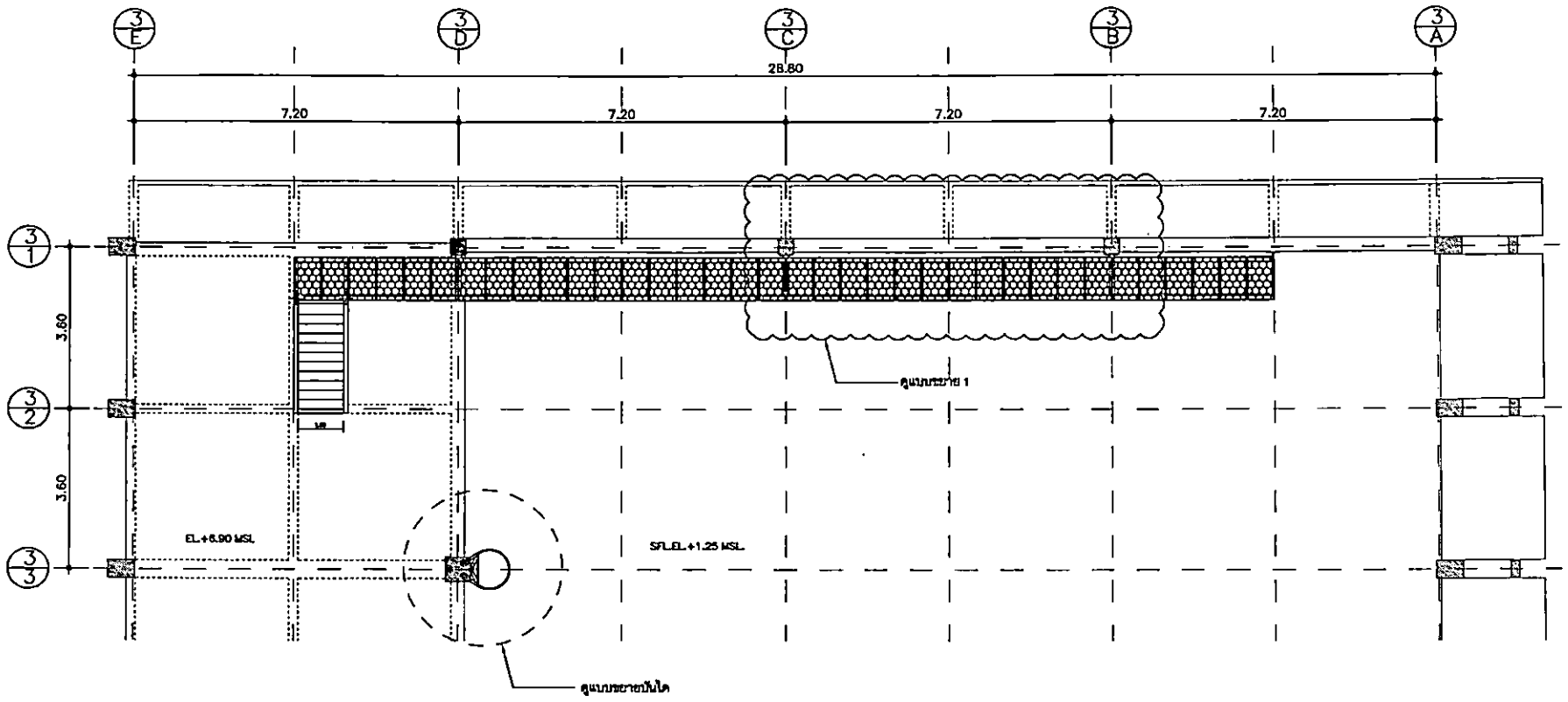

แปลนขยาย Platform จุดที่ 16 และ 17

มาตราส่วน 1:100

บริษัท ท่าอากาศยานไทย จำกัด(มหาชน)

แบบ งานติดตั้ง Platform บริเวณทางลิ้นเพื่อการตรวจสอบและการซ่อมบำรุงระบบ Beam Detector และ Smoke Detector ภายในอาคารผู้โดยสาร AMF

สำรวจ นายวิทวัส ภูชิชญ์พงษ์	เขียน นายกวินท์ เจริญสมบัติ	เห็นชอบ	แบบ แปลนขยาย Platform จุดที่ 16–17
วิศวกร นายวิทวัส ภูชิชญ์พงษ์ ภว.33568 นายพิชิตพล โอสิริ ภว.45305 นายกวินท์ เจริญสมบัติ ภว.68012			
หัวหน้างานออกแบบวิศวกรรม			
ผู้อำนวยการส่วนแบบแผน		วันที่ 21 ธค. 60	แบบเลขที่
ผู้อำนวยการฝ่ายสนามบินและอาคาร		แผ่นที่ 8-20	009/60

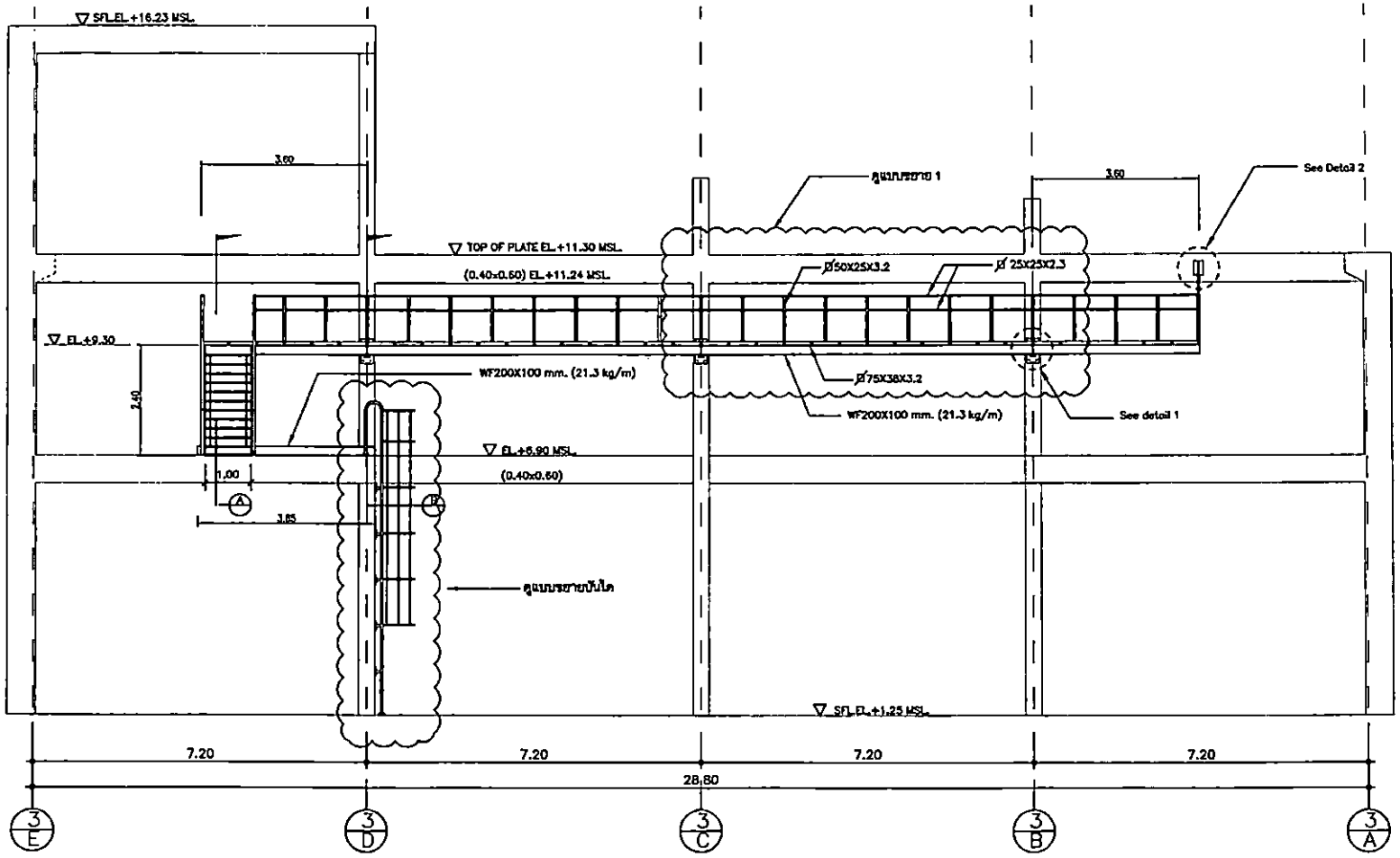

รูปด้าน 1 Platform จุดที่ 16 และ 17

มาตราส่วน 1:100

บริษัท ท่าอากาศยานไทย จำกัด(มหาชน)

แบบ งานติดตั้ง Platform บริเวณหางเครื่องเพื่อการตรวจซ่อมและการซ่อมบำรุงตามแบบ Beam Detector และ Smoke Detector ภายในกลุ่มอาคาร AMF

สำรวจ นายวิทวัส ภูชิตญ์พงษ์	เขียน นายกรินท์ เศรีญสมบัติ	เห็นชอบ	แบบ รูปด้าน 1 Platform จุดที่ 16-17
วิศวกร นายวิทวัส ภูชิตญ์พงษ์ ภย.33568 นายพิชิตพล ไอศิริ ภย.45305 นายกรินท์ เศรีญสมบัติ ภย.68012			
หัวหน้างานออกแบบวิศวกรรม			
ผู้อำนวยการส่วนแบบแผน		วันที่ 21 ธ.ค. 60	แบบเลขที่
ผู้อำนวยการฝ่ายอนามัยบินและอาคาร		แผ่นที่ 8-21	009/60

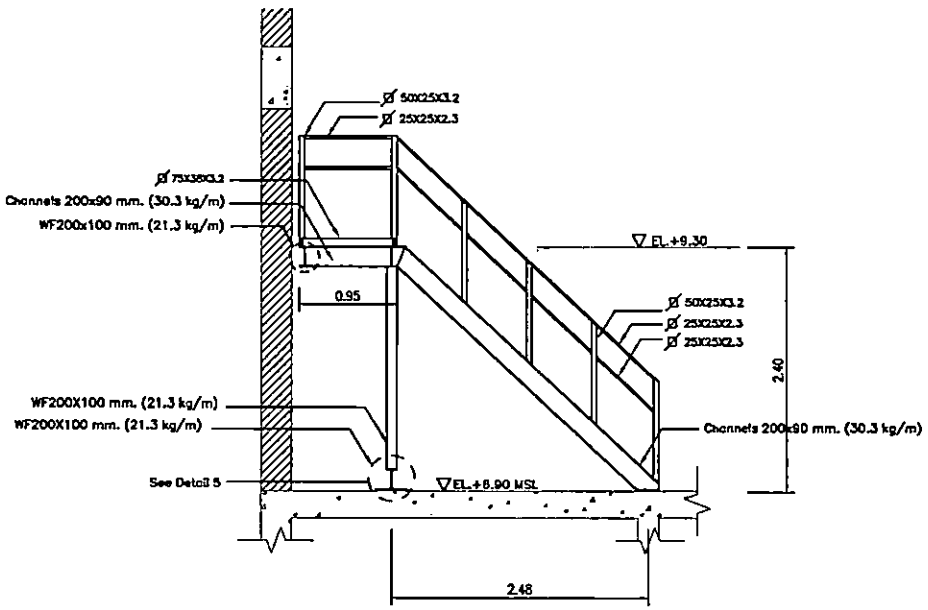

รูปด้าน 2 Platform จุดที่ 16,17

มาตราส่วน 1:50

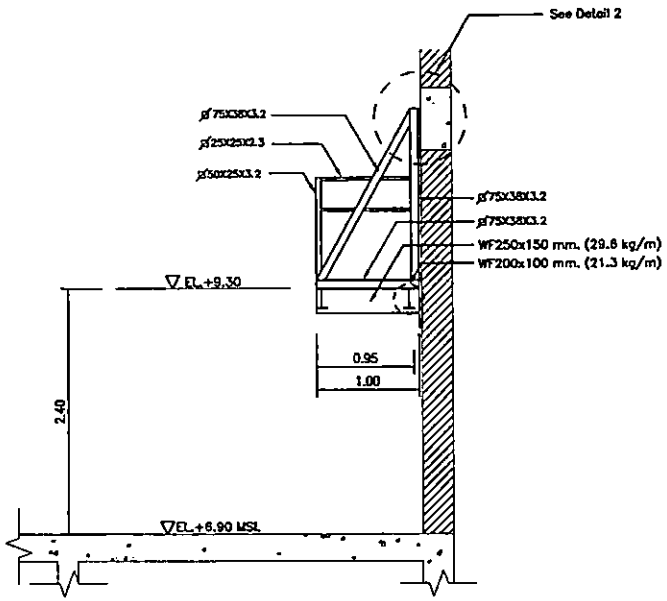

รูปด้าน 3 Platform จุดที่ 16,17

มาตราส่วน 1:50

บริษัท ท่าอากาศยานไทย จำกัด(มหาชน)

แบบ งานติดตั้ง Platform บริเวณทางเดินเพื่อการตรวจสอบและการซ่อมบำรุงระบบ Beam Detector และ Smoke Detector ภายในกลุ่มอาคาร AMF

สำรวจ นายวิทวัส ภูชิตญ์พงษ์	เขียน นายกรินท์ เศรีญสมบัติ	เห็นชอบ	แบบ
วิศวกร นายวิทวัส ภูชิตญ์พงษ์ ภย.33568 นายพิชิตพล โอสิริ ภย.45305 นายกรินท์ เศรีญสมบัติ ภย.68012			-รูปด้าน 2 Platform จุดที่ 16,17 -รูปด้าน 3 Platform จุดที่ 16,17
หัวหน้างานออกแบบวิศวกรรม			
ผู้อำนวยการส่วนแบบแผน		วันที่ 14 ธ.ค. 60	แบบเลขที่
ผู้อำนวยการฝ่ายสนามบินและอาคาร		แผ่นที่ 5-22	009/60

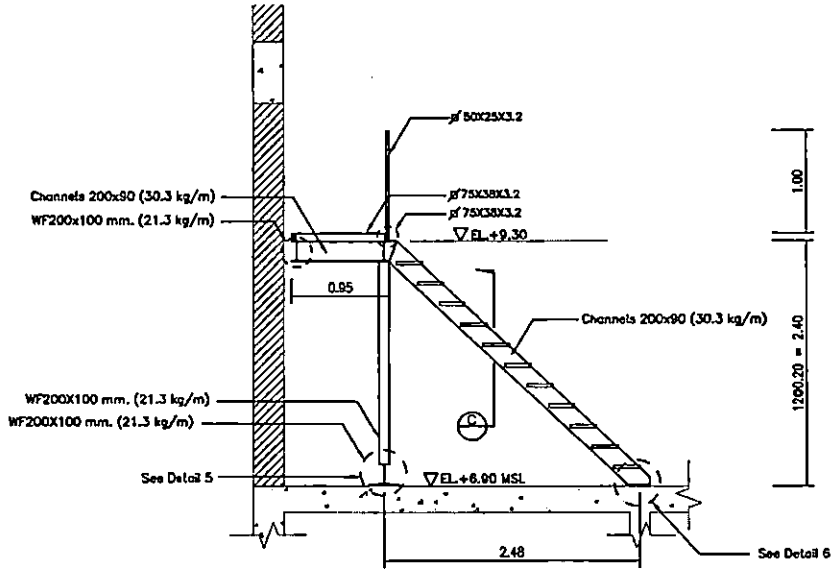

รูปตัด A

มาตราส่วน 1:50

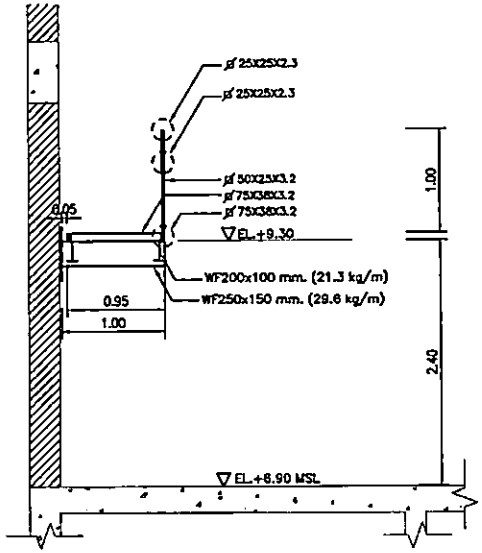

รูปตัด B

มาตราส่วน 1:50

บริษัท ท่าอากาศยานไทย จำกัด(มหาชน)

แบบ งานติดตั้ง Platform บริเวณหางเสือเพื่อการตรวจสอบและการซ่อมบำรุงระบบ Beam Detector และ Smoke Detector ภายในอาคารอุปกรณ์ AMF

สำรวจ นายวิทวัส ภูศิรณัฐพงษ์	เขียน นายสรินท์ เศรีญสมปัติ	เห็นชอบ	แบบ รูปตัด A,B
วิศวกร นายวิทวัส ภูศิรณัฐพงษ์ ภว.33568			
นายพิชิตพล โยธี ภว.45305			
นายสรินท์ เศรีญสมปัติ ภว.68012			
หัวหน้างานออกแบบวิศวกรรม			
ผู้อำนวยการส่วนแบบแผน		วันที่ 21 ต.ค. 60	แบบเลขที่
ผู้อำนวยการท่าอากาศยานและอาคาร		แผ่นที่ 5-23	009/60

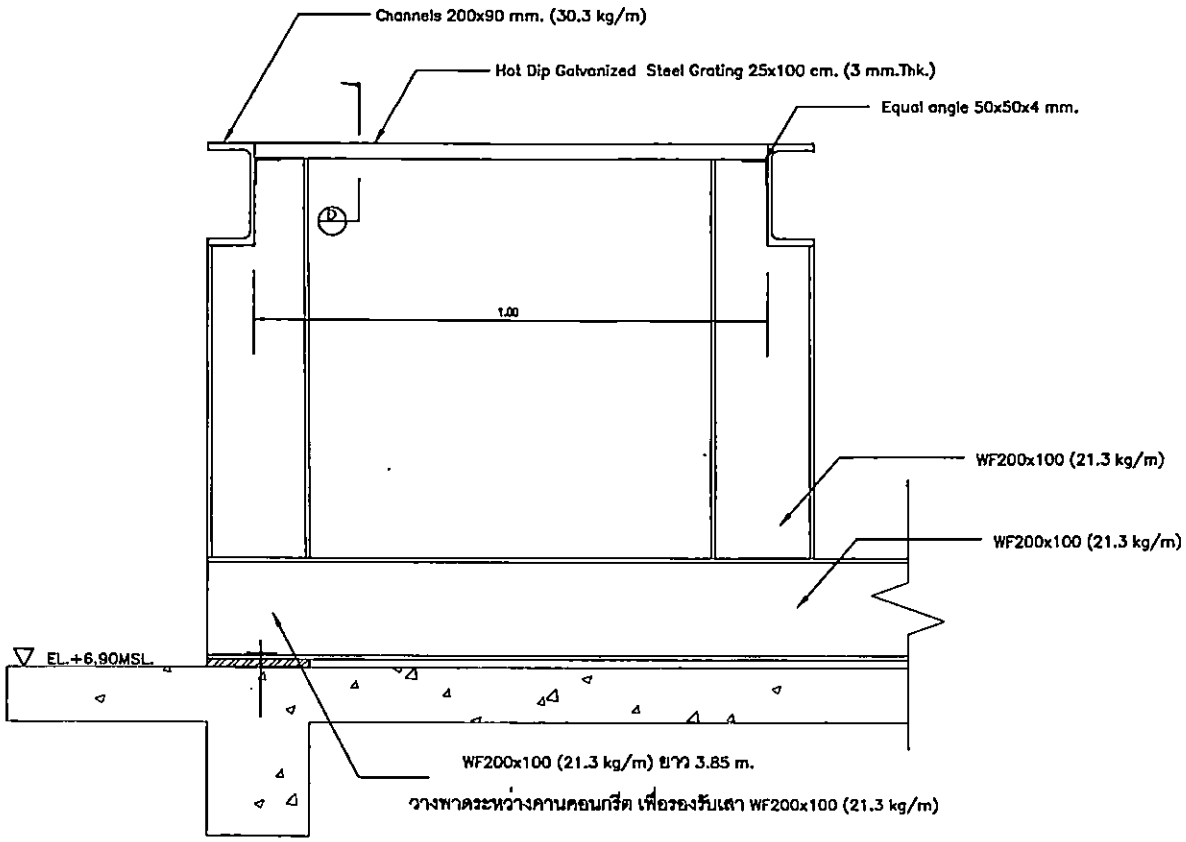

รูปตัด C

มาตราส่วน 1:10

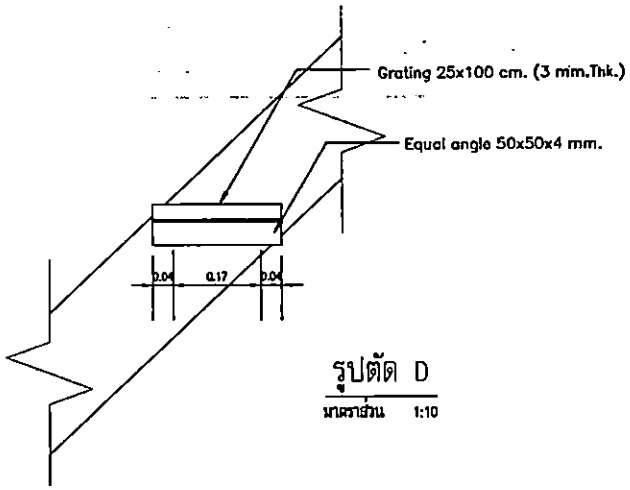

รูปตัด D

มาตราส่วน 1:10

บริษัท ท่าอากาศยานไทย จำกัด(มหาชน)

แบบ งานติดตั้งสิ่งกีดขวาง Platform บริเวณพื้นที่เพื่อการตรวจสอบและการซ่อมบำรุงระบบ Beam Detector และ Smoke Detector ภายในอาคารอุ่นอาหาร AMF

สำรวจ นายวิทวัส ภูชิชญ์พงษ์	เขียน นายกวินท์ หริญสมบัติ	เห็นชอบ	แบบ รูปตัด C,D
วิศวกร นายวิทวัส ภูชิชญ์พงษ์ ภย.33560 นายพิชิตพล ไตศิริ ภย.45305 นายกวินท์ หริญสมบัติ ภย.68012			
หัวหน้างานออกแบบวิศวกรรม			
ผู้อำนวยการส่วนแบบแผน		วันที่ 4 ธ.ค. 66	แบบเลขที่
ผู้อำนวยการฝ่ายสนามบินและอาคาร		แผ่นที่ 3-24	009/80

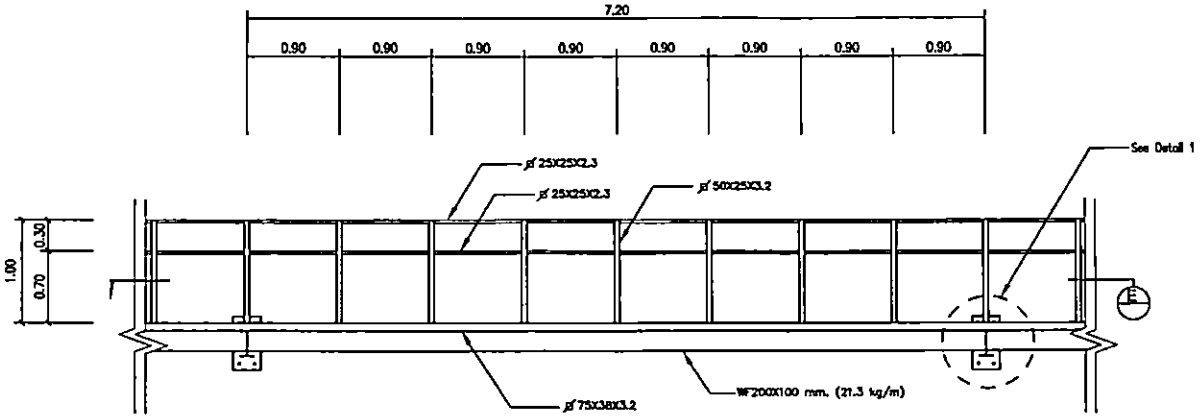

แบบขยาย 1

มาตราส่วน 1:50

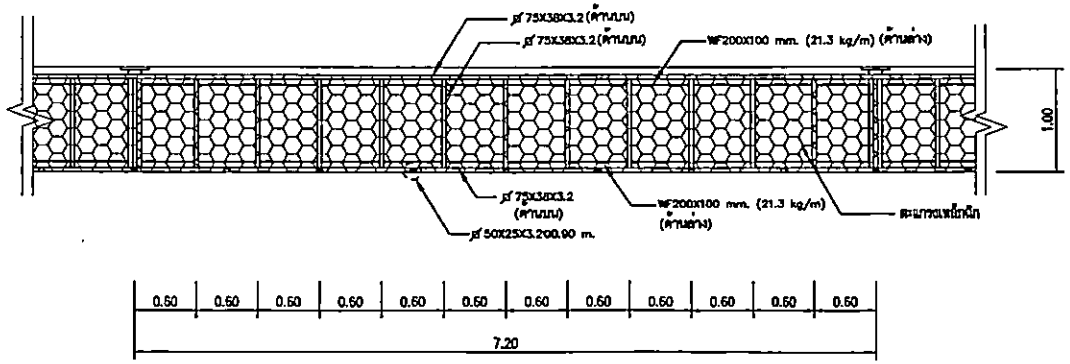

รูปตัด E

มาตราส่วน 1:50

บริษัท ท่าอากาศยานไทย จำกัด(มหาชน)

แบบ งานติดตั้ง Platform บริเวณทางเดินเพื่อการตรวจสอบและการซ่อมบำรุงระบบ Beam Detector และ Smoke Detector ภายในอาคารผู้โดยสาร AMF

สำรวจ นายวิทวัส ภูชิตญาณ์พงษ์	เขียน นายกวินท์ เศรีญสมบัติ	เห็นชอบ	แบบ -แบบขยาย 1 -รูปตัด E
วิศวกร นายวิทวัส ภูชิตญาณ์พงษ์ ภว.33568 นายพิชิตพล ไอศิริ ภว.45305 นายกวินท์ เศรีญสมบัติ ภว.68012			
หัวหน้างานออกแบบวิศวกรรม			
ผู้อำนวยการส่วนแบบแผน		วันที่ 25 ธค 6	แบบเลขที่
ผู้อำนวยการฝ่ายสนามบินและอาคาร		แผ่นที่ 1-25	009/60

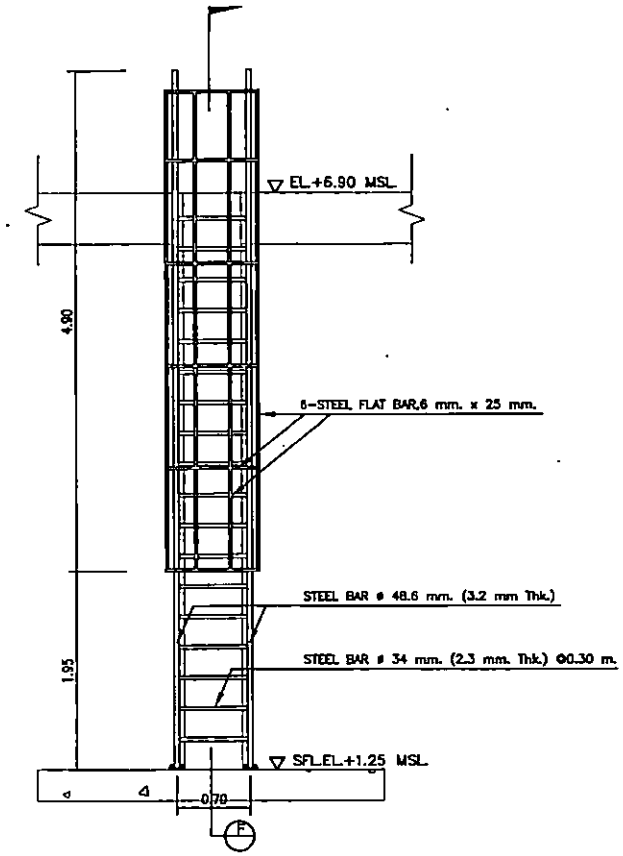

แบบขยายด้านหน้าบันไดทางขึ้นไปสู่ Platform

มาตราส่วน 1:50

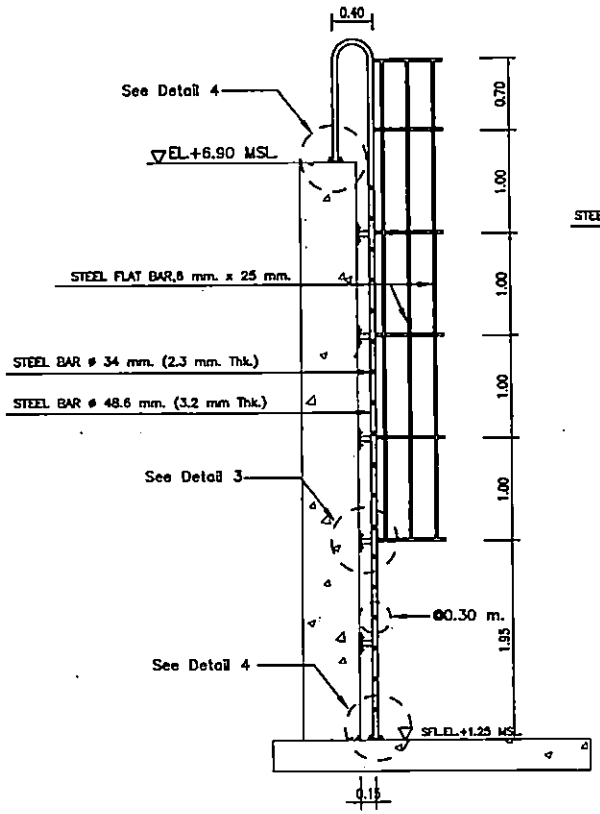

รูปตัด F

มาตราส่วน 1:50

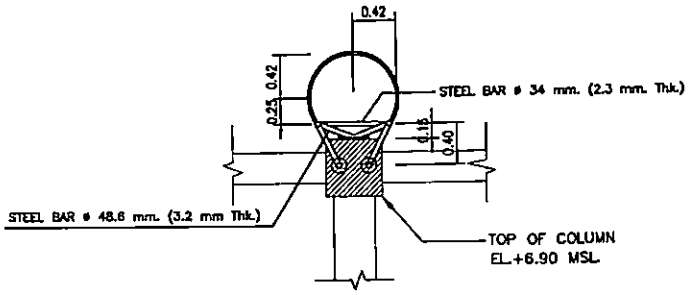

แบบขยายด้านบนบันไดทางขึ้นไปสู่ Platform

มาตราส่วน 1:50

บริษัท ท่าอากาศยานไทย จำกัด(มหาชน)

แบบ งานติดตั้ง Platform บริเวณทางบันไดเพื่อการตรวจสอบและการซ่อมบำรุงระบบ Beam Detector และ Smoke Detector ภายในกลุ่มอาคาร AOT			
สำรวจ นายวิทวัส ภูติชณุ้พรบ์	เขียน นายกวินท์ เศรีญสมปัติ	เห็นชอบ	แบบ -แบบขยายด้านหน้าบันได ทางขึ้นไปสู่ Platform -รูปตัด F -แบบขยายด้านบนบันได ทางขึ้นไปสู่ Platform
วิศวกร นายวิทวัส ภูติชณุ้พรบ์ ภว.33568 นายศิริชัยพล โอศิริ ภว.45305 นายกวินท์ เศรีญสมปัติ ภว.68012			
หัวหน้างานออกแบบวิศวกรรม			
ผู้อำนวยการส่วนแบบผน		วันที่	แบบเลขที่
ผู้อำนวยการฝ่ายสนามบินและอาคาร		แผ่นที่ 5-25	009/60

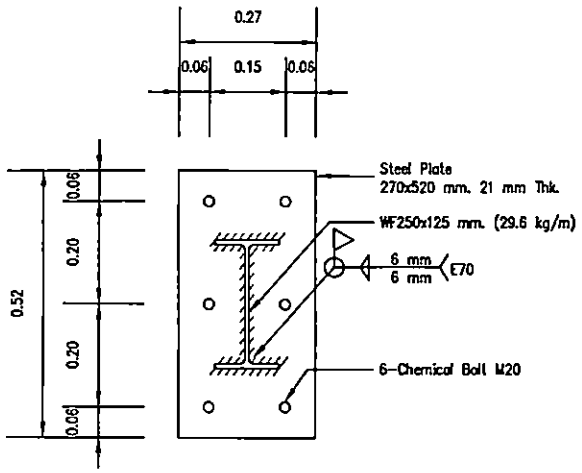

Detail 1

มาตราส่วน 1:10

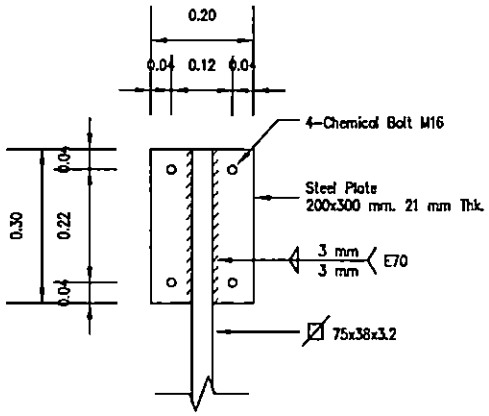

Detail 2

มาตราส่วน 1:10

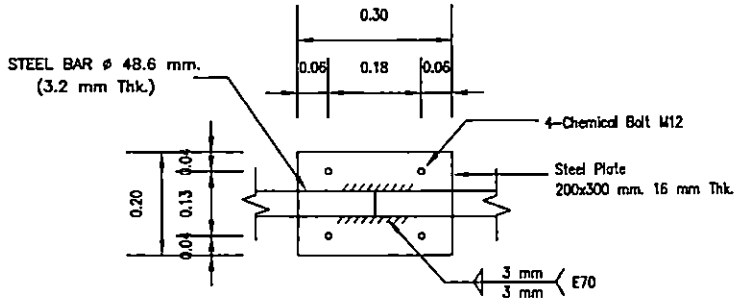

Detail 3

มาตราส่วน 1:10

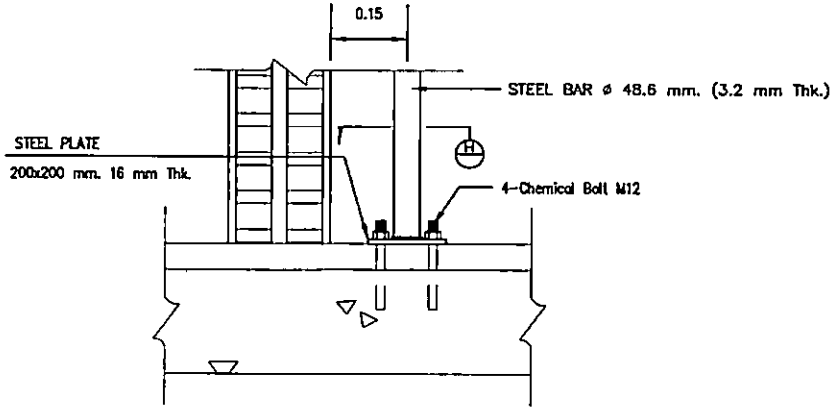

Detail 4

มาตราส่วน 1:10

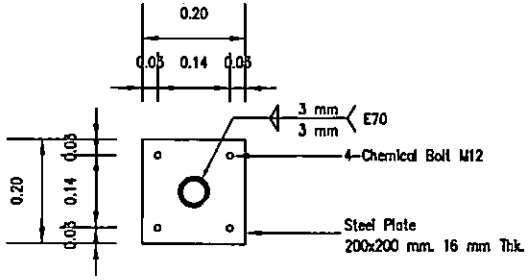

รูปตัด H

มาตราส่วน 1:10

บริษัท ท่าอากาศยานไทย จำกัด(มหาชน)			
แบบ อาคารติดตั้ง Platform บริเวณหางเครื่องเพื่อการตรวจสอบและการซ่อมบำรุงระบบ Beam Detector และ Smoke Detector ภายในอาคารคลังสินค้าสินค้าอันตราย AMF			
สำรวจ นายวิทวัส ภูชิตญาณพงษ์	เขียน นายภินท์ เศรีสุขสมบัติ	เห็นชอบ	แบบ
วิศวกร			-Detail 1,2,3,4
นายวิทวัส ภูชิตญาณพงษ์ ภอ.33568			-รูปตัด H
นายศิริพงษ์ โอภิรัง ภอ.45305			
นายภินท์ เศรีสุขสมบัติ ภอ.60012			
หัวหน้างานออกแบบวิศวกรรม			
ผู้อำนวยการส่วนแบบแผน		วันที่ 21 ต.ค. 60	แบบเลขที่
ผู้อำนวยการฝ่ายสนามบินและอาคาร		แผ่นที่ 9-27	009/60

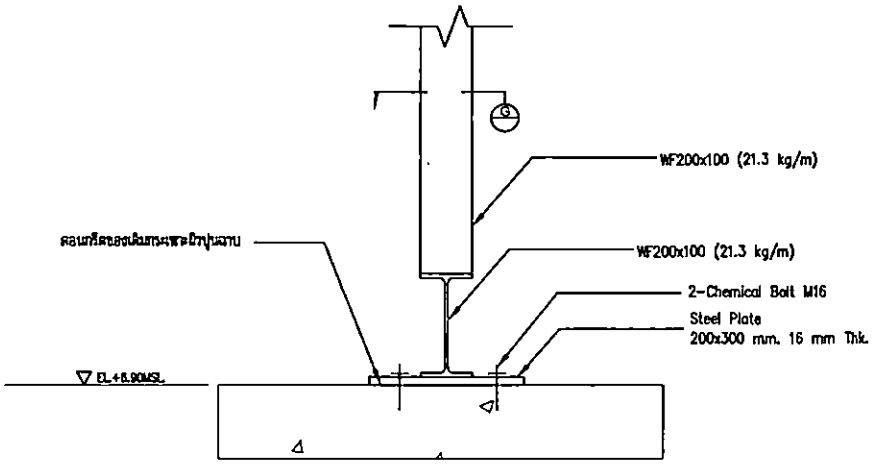

Detail 5

มาตราส่วน 1:10

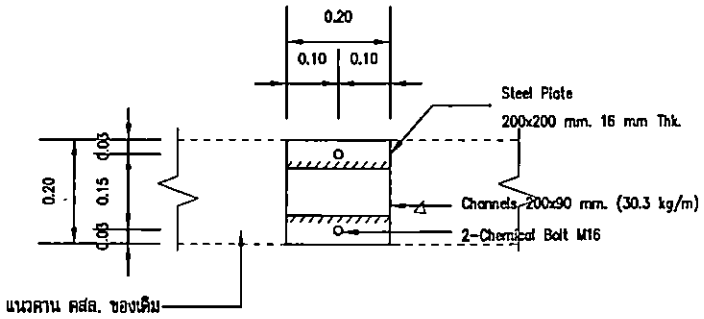

Detail 6

มาตราส่วน 1:10

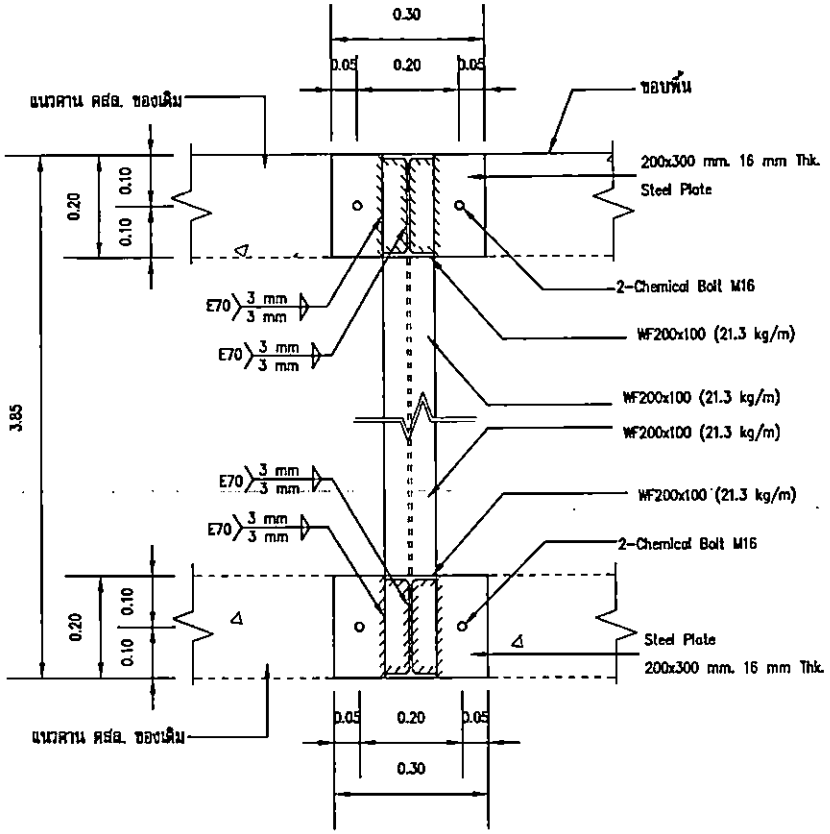

รูปตัด G

มาตราส่วน 1:10

บริษัท ท่าอากาศยานไทย จำกัด(มหาชน)

แบบ งานก่อสร้างติดตั้ง Platform บริเวณหลังคาเพื่อการตรวจสอบและการซ่อมบำรุงระบบ Beam Detector และ Smoke Detector ภายในกลุ่มอาคาร AMF

สำรวจ นายวิทวัส ภูพิชญ์พงษ์	เขียน นายกินพ์ เศรีญสมปัติ	เห็นชอบ	แบบ -Detail 5,6 -รูปตัด G
วิศวกร นายวิทวัส ภูพิชญ์พงษ์ ภย.33568 นายพิชิตพล โลศิริ ภย.45305 นายกินพ์ เศรีญสมปัติ ภย.68012			
หัวหน้างานออกแบบวิศวกรรม			
ผู้อำนวยการส่วนแบบแมน		วันที่ 21 ธค. 6	แบบเลขที่
ผู้อำนวยการฝ่ายสนามบินและอาคาร		แผ่นที่ 5-25	009/60

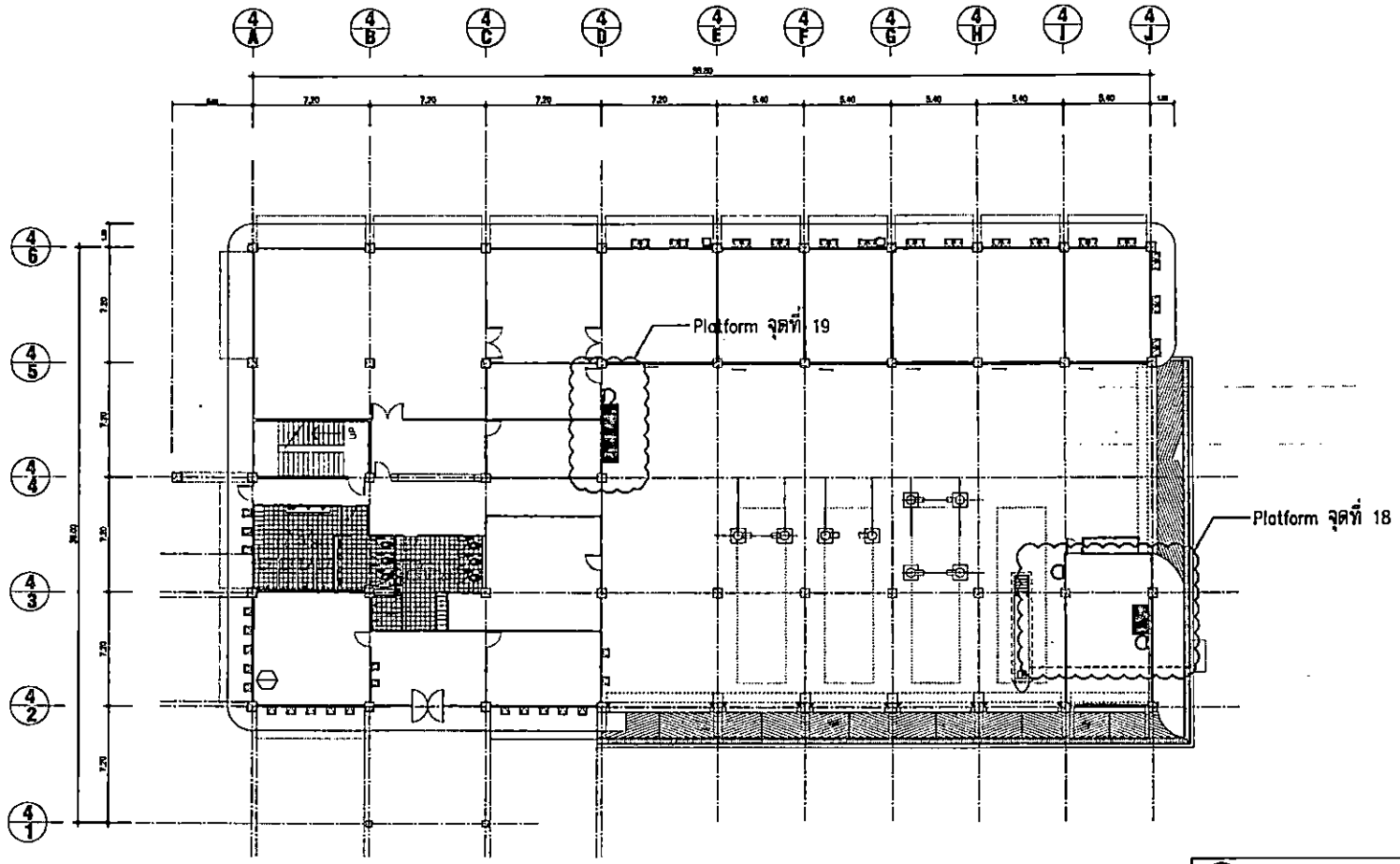

แปลนแสดงตำแหน่ง PLATFORM ที่ต่อเติมในอาคาร AMF4 จุดที่ 18,19

มาตราส่วน 1:300

บริษัท ท่าอากาศยานไทย จำกัด(มหาชน)

แบบ งานจ้างติดตั้ง Platform บริเวณทางเดินเพื่อการตรวจสอบและการซ่อมบำรุงระบบ Beam Detector และ Smoke Detector ภายในกลุ่มอาคาร AMF

สำรวจ นายวิทวัส ภูพิชญ์พงษ์	เขียน นายภวินท์ เจริญสมบัติ	เห็นชอบ	แบบ แปลนแสดงตำแหน่ง PLATFORM ที่ต่อเติมในอาคาร AMF4 จุดที่ 18,19
วิศวกร นายวิทวัส ภูพิชญ์พงษ์ ภย.33568			
นายพิชิตพล โลศิริ ภย.45305			
นายภวินท์ เจริญสมบัติ ภย.88012			
หัวหน้างานออกแบบวิศวกรรม			
ผู้อำนวยการส่วนแบบแผน		วันที่ 21 ธ.ค. 60	แบบเลขที่
ผู้อำนวยการฝ่ายสนามบินและอาคาร		แผ่นที่ 5-29	009/60

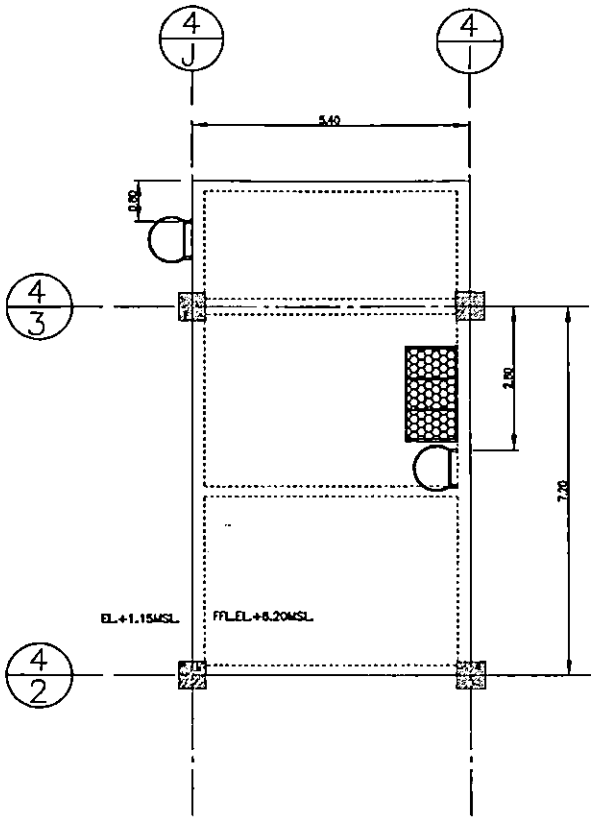

แบบแปลน Platform จุดที่ 18

มาตราส่วน 1:100

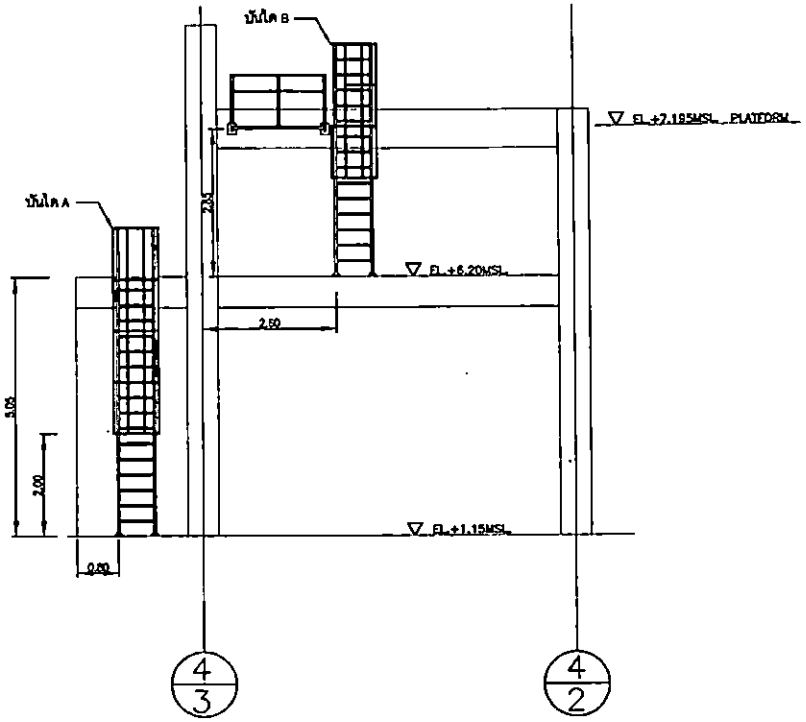

รูปด้าน 1 Platform จุดที่ 18

มาตราส่วน 1:100

1

บริษัท ท่าอากาศยานไทย จำกัด(มหาชน)			
แบบ งานติดตั้ง Platform บริเวณทางเดินเพื่อการตรวจสอบและการซ่อมบำรุงระบบ Beam Detector และ Smoke Detector ภายในอุโมงค์อาคาร AMF			
สำรวจ นายวิทวัส ภูชิตญุ์พงษ์	เขียน นายกินท์ เจริญสมบัติ	เห็นชอบ	แบบ -แบบแปลน Platform จุดที่ 18 -รูปด้าน 1 Platform จุดที่ 18
วิศวกร นายวิทวัส ภูชิตญุ์พงษ์ ภย.33568 นายพิชิตพร โอฬิริ ภย.45305 นายกินท์ เจริญสมบัติ ภย.68012			
หัวหน้างานออกแบบวิศวกรรม			
ผู้อำนวยการส่วนแบบแผน		วันที่ 21 ต.ค. 60	แบบเลขที่
ผู้อำนวยการฝ่ายสนามบินและอาคาร		แผ่นที่ 3-30	009/60

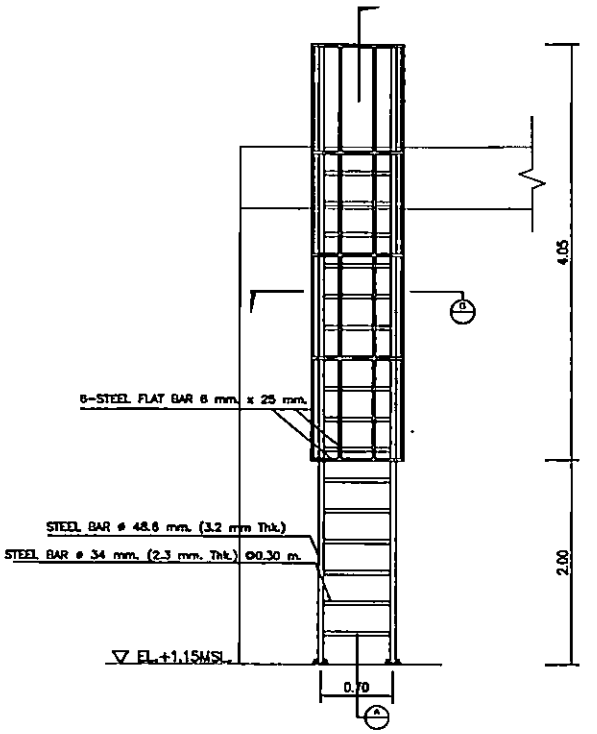

แบบขยายด้านหน้าบันได A ทางขึ้นไปสู่ Platform

มาตราส่วน 1:50

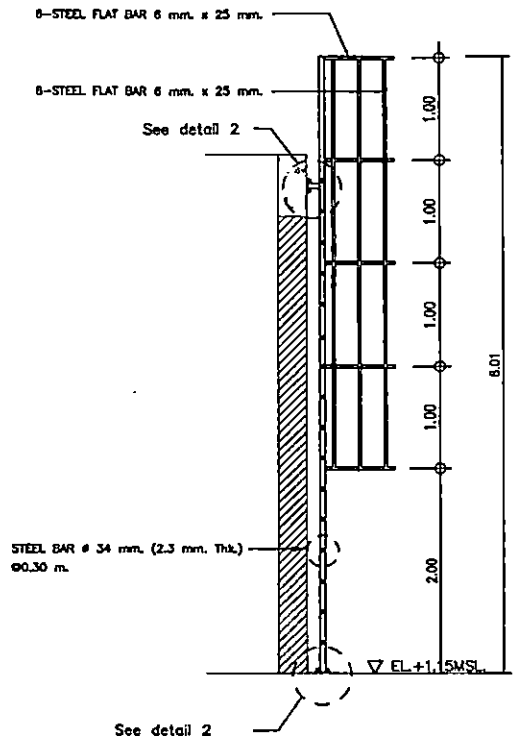

รูปตัด A

มาตราส่วน 1:50

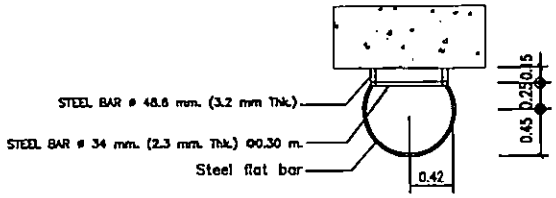

รูปตัด B

มาตราส่วน 1:50

บริษัท ท่าอากาศยานไทย จำกัด(มหาชน)

แบบ งานติดตั้ง Platform บริเวณทางขึ้นเพื่อการตรวจซ่อมและการซ่อมบำรุงงาน Beam Detector และ Smoke Detector ภายในอาคาร AMF

สำรวจ นายวิทวัส ภูพิชญ์พงษ์	เขียน นายกวินท์ เศรีญสมบัติ	เห็นชอบ
วิศวกร นายวิทวัส ภูพิชญ์พงษ์ ภว.33568		
นายพิชิตพล โลหิต ภว.45305		
นายกวินท์ เศรีญสมบัติ ภว.68012		
หัวหน้างานออกแบบวิศวกรรม		
ผู้อำนวยการส่วนแบบแผน		
ผู้อำนวยการฝ่ายสำนักงานวิศวกรรมและอาคาร		

แบบ
- ด้านหน้าบันได A
- รูปตัด A
- รูปตัด B

วันที่ 24 ธ.ค. 6๑ แบบเลขที่
แผ่นที่ 5-31 009/60

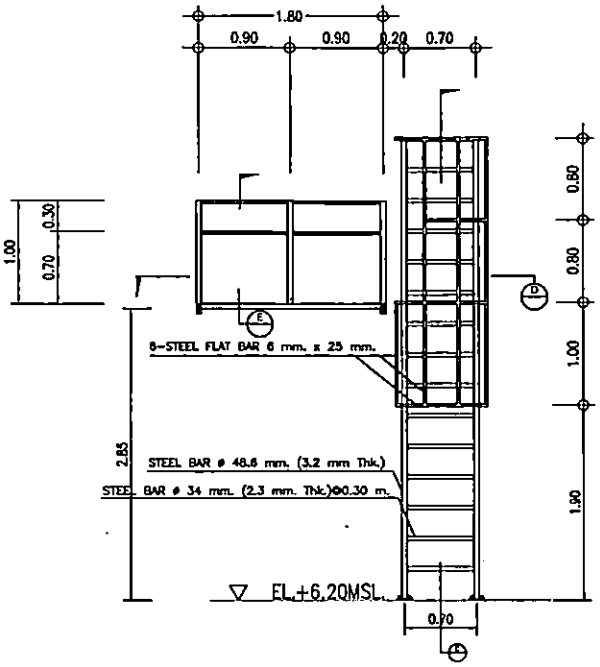

แบบขยายด้านหน้าบันได B

มาตราส่วน 1:50

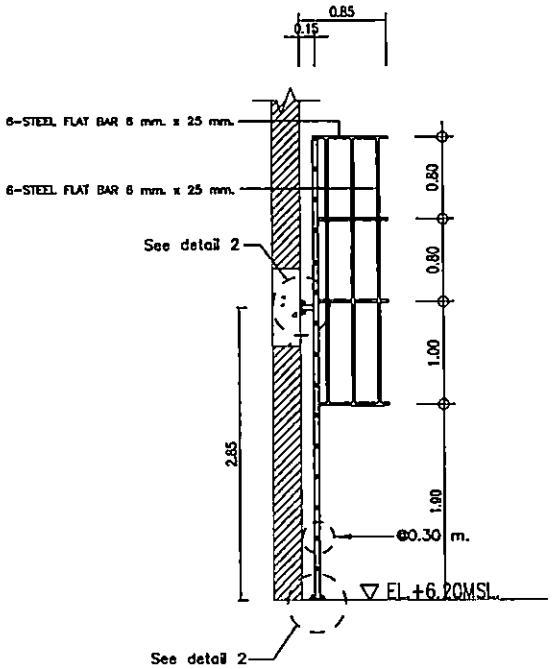

รูปตัด C

มาตราส่วน 1:50

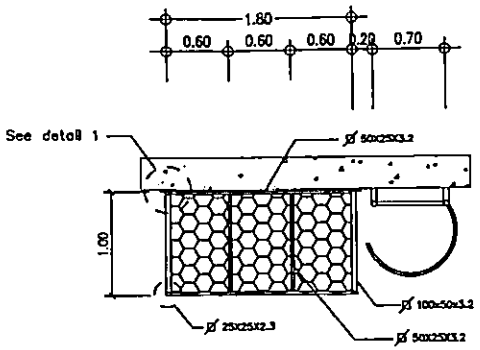

รูปตัด D

มาตราส่วน 1:50

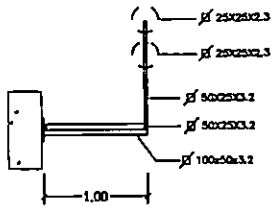

รูปตัด E

มาตราส่วน 1:50

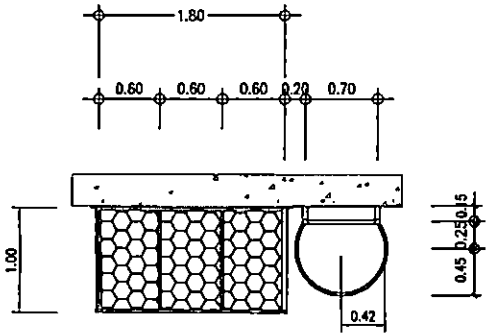

แบบขยายด้านบน Platform

มาตราส่วน 1:50

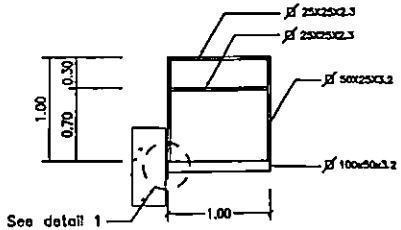

แบบขยายด้านข้าง Platform

มาตราส่วน 1:50

บริษัท ท่าอากาศยานไทย จำกัด(มหาชน)

แบบ งานติดตั้งสิ่งกีดขวาง Platform บริเวณทางเดินเพื่อการตรวจสอบและการซ่อมบำรุงระบบ Beam Detector และ Smoke Detector ภายในกลุ่มอาคาร AMF

สำรวจ นายวิทวัส ภูพิชญ์พงษ์	เขียน นายวรินท์ เศรีญุชมปัติ	เห็นชอบ	แบบ -ด้านหน้าบันได B -ด้านบน Platform -ด้านข้าง Platform
วิศวกร นายวิทวัส ภูพิชญ์พงษ์ ภว.33568			
นายพิริยพล โอฬิร ภว.45305			
นายวรินท์ เศรีญุชมปัติ ภว.66012			
หัวหน้างานออกแบบวิศวกรรม			
ผู้อำนวยการส่วนแบบแผน		วันที่ 21 ตค. 64	แบบเลขที่
ผู้อำนวยการฝ่ายสนามบินและอาคาร		แผ่นที่ 8-32	009/60

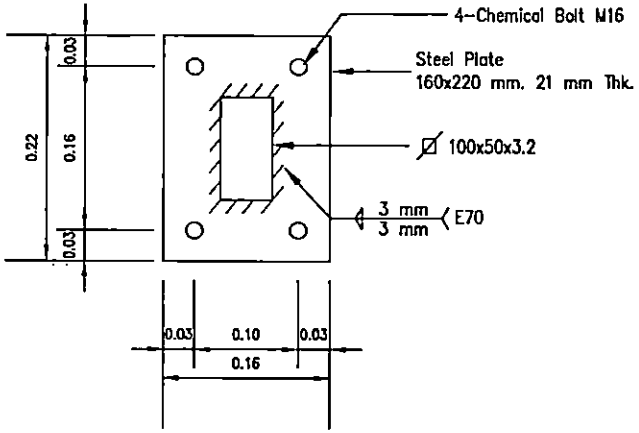

Detail 1

มาตราส่วน 1:5

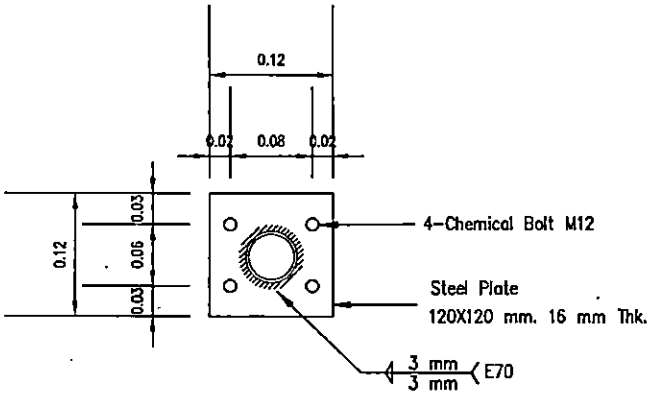

Detail 2

มาตราส่วน 1:5

บริษัท ท่าอากาศยานไทย จำกัด(มหาชน)			
แบบ งานติดตั้ง Platform บริเวณทางเดินเพื่อการตรวจสอบและการซ่อมบำรุงระบบ Beam Detector และ Smoke Detector ภายในกลุ่มอาคาร AOF			
สำรวจ นายวิทวัส ภูพิชญ์พงษ์	เขียน นายกันท์ เศรีญุสมบัติ	เห็นชอบ	แบบ -Detail 1 -Detail 2
วิศวกร นายวิทวัส ภูพิชญ์พงษ์ ภย.33568 นายพิชิตพล ไมศิริ ภย.45306 นายกันท์ เศรีญุสมบัติ ภย.68012			
หัวหน้างานออกแบบวิศวกรรม			
ผู้อำนวยการส่วนแบบแผน		วันที่ 21 ตุลาคม 60	แบบลงที่
ผู้อำนวยการฝ่ายสนามบินและอาคาร		แผ่นที่ s-33	009/60

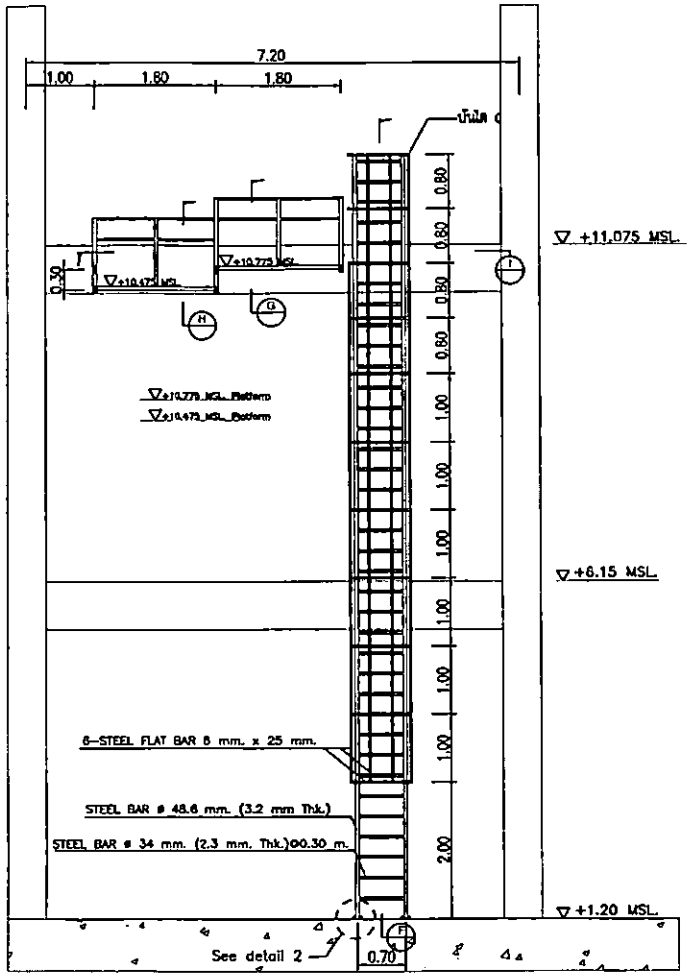

แบบขยายด้านหน้า Platform จุดที่ 19

มาตราส่วน 1:75

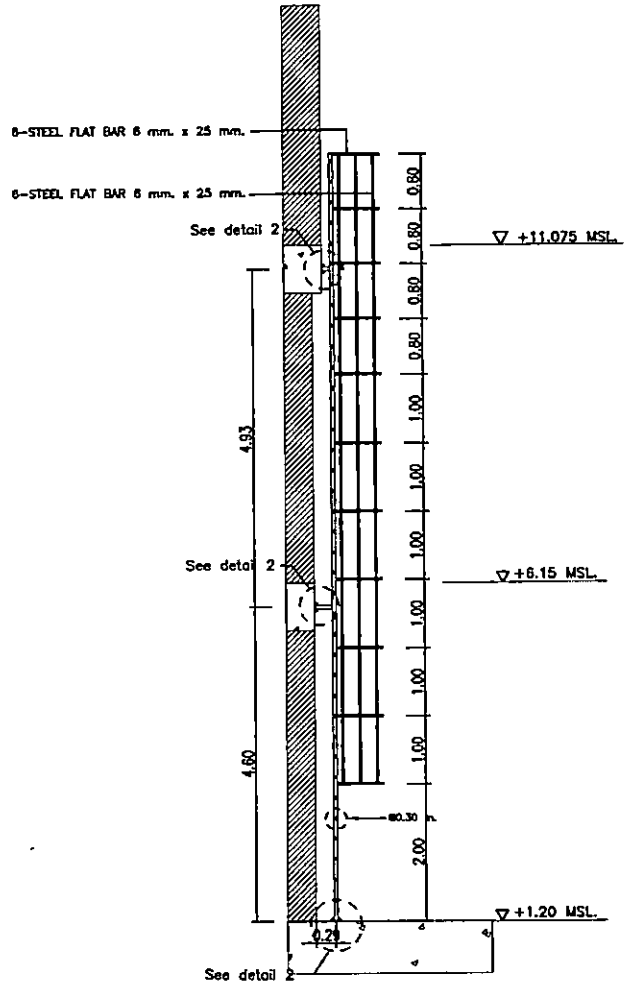

รูปตัด F

มาตราส่วน 1:75

บริษัท ท่าอากาศยานไทย จำกัด(มหาชน)

แบบ งานล้างสีและตั้ง Platform บริเวณหางเสือเพื่อการตรวจสอบและการซ่อมบำรุงระบบ Beam Detector และ Smoke Detector ภายในกลุ่มอาคาร AMF

สำรวจ นายวิทวัส ภูชิชญ์พงษ์	เขียน นายภีรนท์ เศรีญุสมบัติ	เห็นชอบ	แบบ
วิศวกร นายวิทวัส ภูชิชญ์พงษ์ ภธ.33568 นายพิชิตพล โอสิริ ภธ.45305 นายภีรนท์ เศรีญุสมบัติ ภธ.68012			-ด้านหน้า Platform จุดที่ 19 -รูปตัด F
หัวหน้างานออกแบบวิศวกรรม			
ผู้อำนวยการส่วนแบบแผน		วันที่ 21 ธ.ค. 60	แบบเลขที่
ผู้อำนวยการฝ่ายสนามบินและอาคาร		แผ่นที่ 9-34	009/60

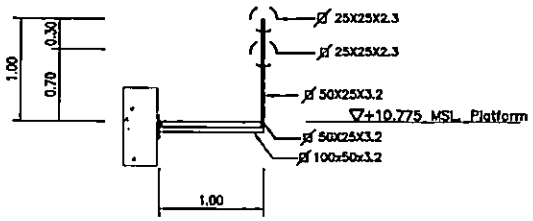

รูปตัด G

มาตราส่วน 1:50

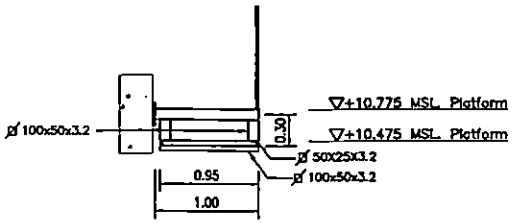

รูปตัด H

มาตราส่วน 1:50

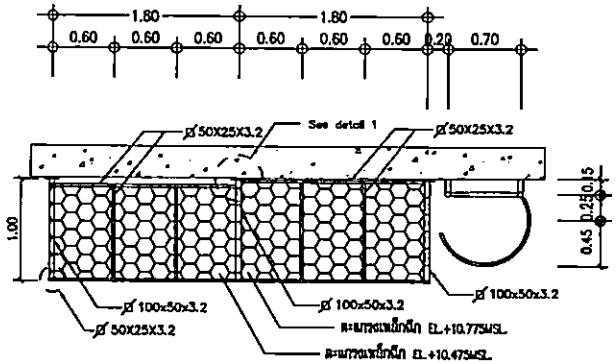

รูปตัด I

มาตราส่วน 1:50

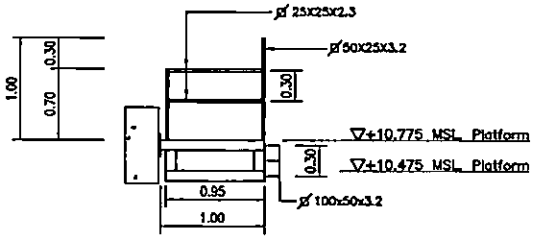

รูปด้านข้าง Platform

มาตราส่วน 1:50

บริษัท ท่าอากาศยานไทย จำกัด(มหาชน)

แบบ งานติดตั้ง Platform บริเวณพาดินเพื่อการตรวจสอบและการซ่อมบำรุงระบบ Beam Detector และ Smoke Detector ภายในอุโมงค์ลาดาร AMF

สำรวจ นายวิทวัส ภูพิชญ์พงษ์	เขียน นายกวินท์ เจริญสมบัติ	เห็นชอบ	แบบ
วิศวกร นายวิทวัส ภูพิชญ์พงษ์ ภว.33368 นายพิชิตพล โลปิริ ภว.45305 นายกวินท์ เจริญสมบัติ ภว.68012			-รูปตัด G,H,I -ด้านข้าง Platform
หัวหน้างานออกแบบวิศวกรรม			
ผู้อำนวยการส่วนแบบแมน		วันที่ 21 ธ.ค. 6	แบบเลขที่
ผู้อำนวยการฝ่ายสนามบินและอาคาร		มาตรส่วน 1:50	009/60