บริษัทท่าอากาศยานไทย จำกัด (มหาชน)

กระทรวงคมนาคม

โครงการ

ซื้อพร้อมติดตั้งสายพานรับกระเป๋าขาเข้า จำนวน 2 ชุด

ณ ท่าอากาศยานภูเก็ต

สารบัญแบบ

แผนที่	แบบแสดง
1	สารบัญแบบ, สัญลักษณ์ประกอบแบบ
2	ผังตำแหน่งพื้นที่ติดตั้งสายพานลำเลียงกระเป๋าขาเข้าอาคารผู้โดยสารระหว่างประเทศ
3	แปลนพื้นที่ติดตั้งสายพานลำเลียงกระเป๋าขาเข้าอาคารผู้โดยสารระหว่างประเทศ
4	แบบขยายสายพานลำเลียงกระเป๋าขาเข้าอาคารผู้โดยสารระหว่างประเทศ
5	แบบติดตั้งพื้นพรมในระบบสายพานลำเลียงกระเป๋าขาเข้าอาคารผู้โดยสารระหว่างประเทศ
6	ผังตำแหน่งพื้นที่ติดตั้งสายพานลำเลียงกระเป๋าขาเข้าอาคารผู้โดยสารภายในประเทศ
7	แปลนพื้นที่ติดตั้งสายพานลำเลียงกระเป๋าขาเข้าอาคารผู้โดยสารภายในประเทศ
8	แบบขยายสายพานลำเลียงกระเป๋าขาเข้าอาคารผู้โดยสารภายในประเทศ
9	แบบติดตั้งพื้นพรมในระบบสายพานลำเลียงกระเป๋าขาเข้าอาคารผู้โดยสารภายในประเทศ
10	แบบขยายราวกั้น

สัญลักษณ์ประกอบแบบ

สัญลักษณ์	รายการ	สัญลักษณ์	รายการ
1 2 3 4 5	1. เรียกชื่อส่วนใช้สอย 2. แสดงวัสดุพื้น 3. บอกระดับพื้น 4. แสดงวัสดุฝ้า 5. แสดงความสูงฝ้า	1 A	การบอกแนวศูนย์กลางเสา 1. ทางแนวนอนให้ใช้ตัวเลข 2. ทางแนวตั้งใช้ตัวอักษร
5.98 5.98 5.98 N	บอกระยะศูนย์ถึงศูนย์กลาง บอกระยะศูนย์กลางถึงริม บอกระยะริมถึงริม ทิศเหนือ	3 4 2 1 DIRECTION TO SEE	แสดงทิศทางรูปด้าน
		A A-12	แสดงแนวตัดตามแนว ซ้าย-ขวา
		B A-13	แสดงแนวตัดตามแนว หน้า-หลัง

บริษัท ท่าอากาศยานไทย จำกัด (มหาชน)

WEBSITE : http://www.airportthai.co.th , E-mail : contact@airportthai.co.th

งาน :

ซื้อพร้อมติดตั้งสายพานรับสัมภาระขาเข้า จำนวน 2 ชุด

ณ ท่าอากาศยานภูเก็ต

แบบแสดง :

สารบัญแบบ , สัญลักษณ์ประกอบแบบ

SCALE :

NTS. @A3

ผู้เขียนแบบและออกแบบ :

นายวรากร หยัสะอิต

วิศวกร 3 สรล.ฝบร.ทภก.

ผู้ตรวจสอบ :

นางสาวรัชชรีพร หวังศิลุนทร

วิศวกร 4 สรล.ฝบร.ทภก.

ผู้รับรอง :

จ.อ. พนา กรกาญจน์

ผอก.สรล.ฝบร.ทภก.

วันที่ : 6 กุมภาพันธ์ 2563

แผนที่ : 1

จำนวนแผนทั้งหมด : 10

แบบเอกที่ :

สรล.ฝบร.ทภก. 01/63

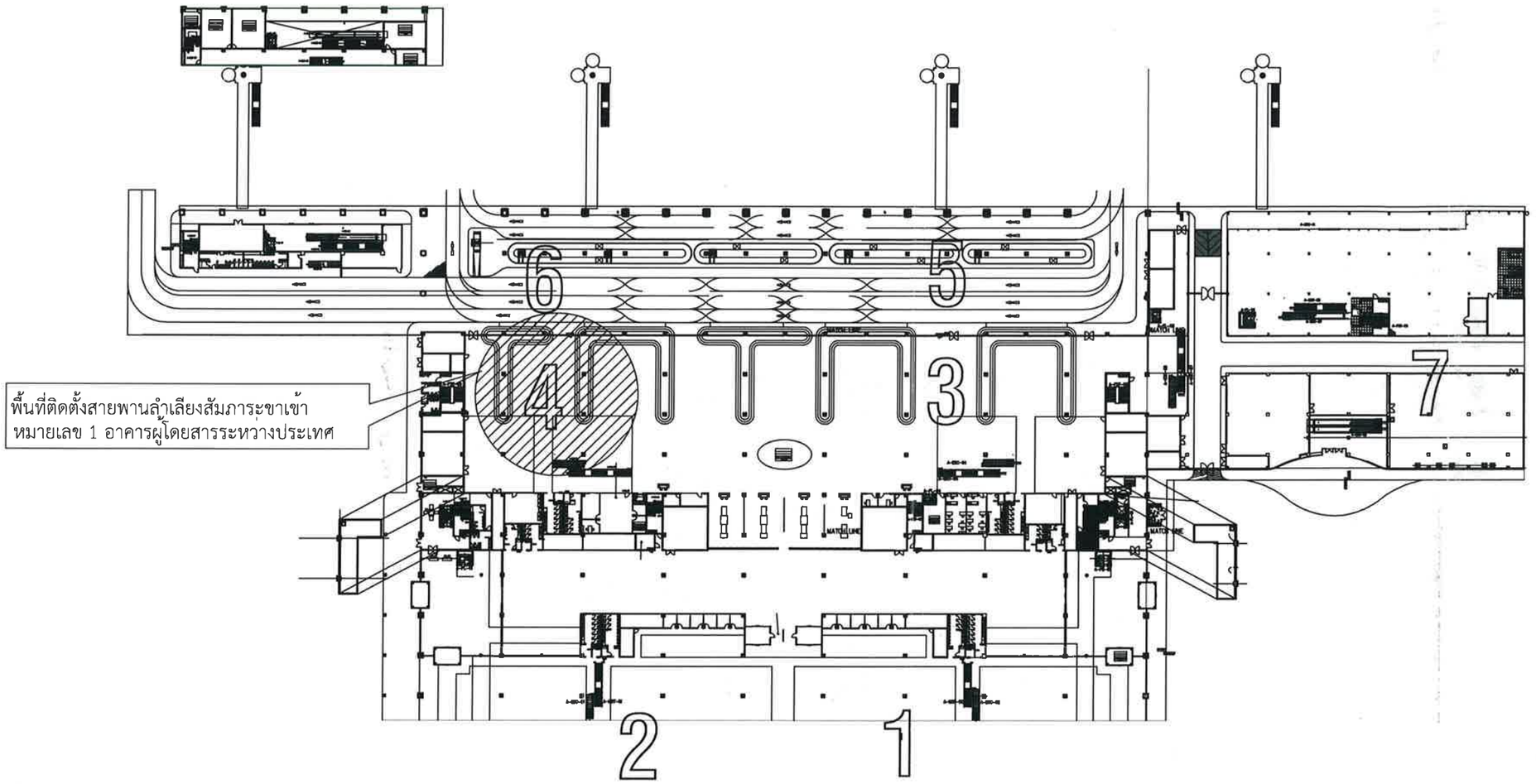

ผังตำแหน่งพื้นที่ติดตั้งสายพานลำเลียงกระเป๋าสัมภาระ หมายเลข 1 อาคารผู้โดยสารระหว่างประเทศ

SCALE No Scale

บริษัท ท่าอากาศยานไทย จำกัด (มหาชน)

WEBSITE : http://www.airportthai.co.th , E-mail : contact@airportthai.co.th

งาน :

ซื้อพร้อมติดตั้งสายพานรับสัมภาระขาเข้าจำนวน 2 ชุด ณ ท่าอากาศยานภูเก็ต

แบบแสดง :

ผังตำแหน่งพื้นที่ติดตั้งสายพานลำเลียงกระเป๋าขาเข้าอาคารผู้โดยสารระหว่างประเทศ

SCALE :

NTS. @A3

ผู้เขียนแบบและออกแบบ : นายวรากร หยีสะอีด วิศวกร 3 สรล.ฝบร.ทภก.	
ผู้ตรวจสอบ : นางสาววัชรีพร ทวีวงศ์สุนทร วิศวกร 4 สรล.ฝบร.ทภก.	วัชรีพร ทวีวงศ์สุนทร
ผู้รับรอง : จ.อ. พนา กรกาญจน์ ผอก.สรล.ฝบร.ทภก.	

วันที่ : 6 กุมภาพันธ์ 2563

แผ่นที่ :	จำนวนแผ่นทั้งหมด :
2	10

แบบเลขที่ :

สรล.ฝบร.ทภก. RC-01

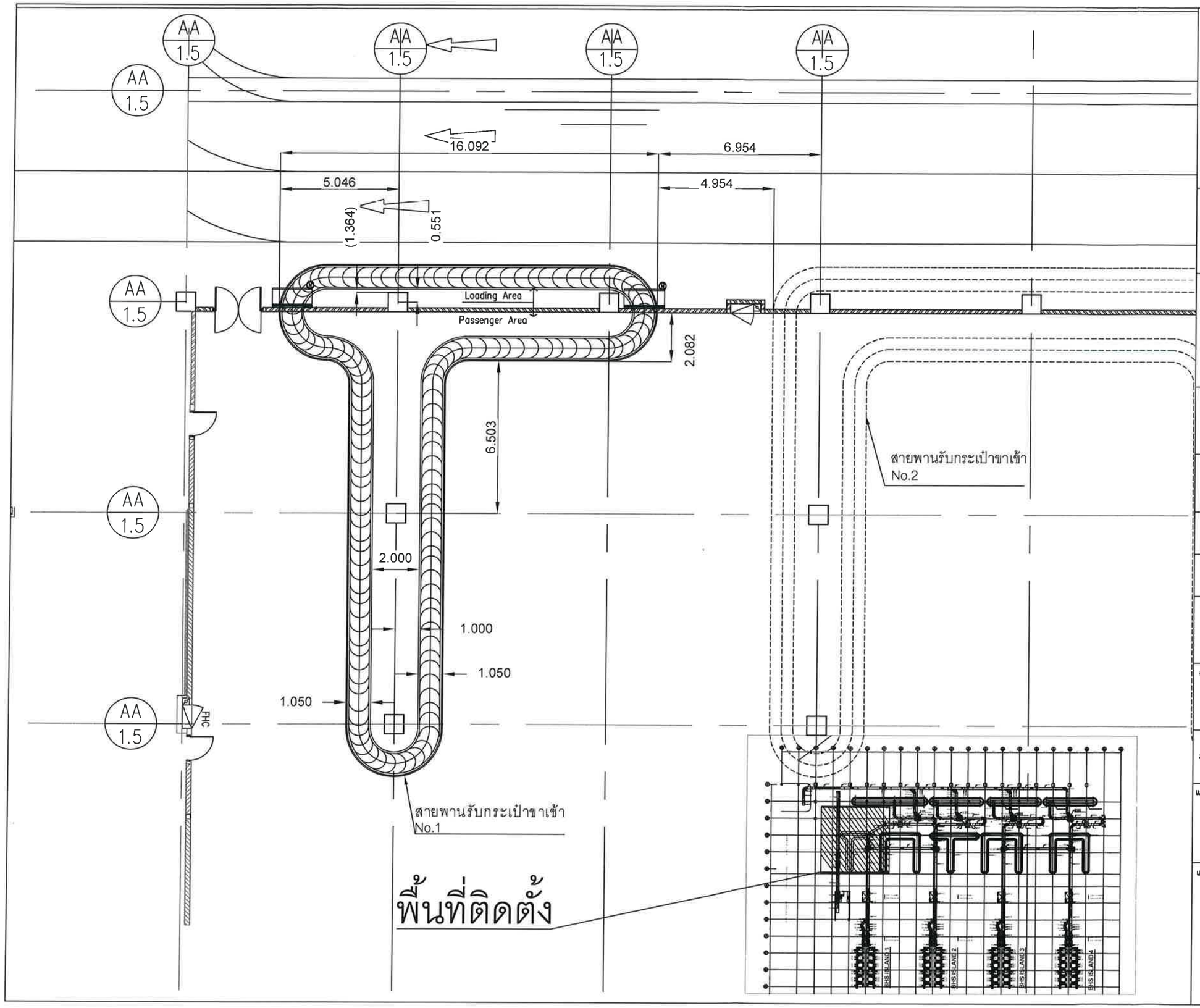

บริษัท ท่าอากาศยานไทย จำกัด (มหาชน)
333 หมู่ 7 ถนนวิภาวดีรังสิต แขวงตลาดบางเขน กรุงเทพฯ 10210 ประเทศไทย
โทรศัพท์ : 66(0) 2535-1111 โทรสาร : 66(0) 2535-4081, 66(0) 2504-3540
WEBSITE : http://www.airportthai.co.th , E-mail : actbic@airportthai.co.th

งาน :

งานซื้อพร้อมติดตั้งสายพานรับกระเป๋าขาเข้า จำนวน 2 ชุด ณ ท่าอากาศยานภูเก็ต

แบบแสดง :

แปลนพื้นที่ติดตั้งสายพานลำเลียงกระเป๋าขาเข้า อาคารผู้โดยสารระหว่างประเทศ

SCALE :

1 : 150 @ A3

ผู้เขียนแบบและออกแบบ : นายวรากร หยีสะอีด วิศวกร 3 สรล.ฝบร.ทภก.	
ผู้ตรวจสอบ : นางสาวรัชรีพร ทวีวงศ์สุนทร วิศวกร 4 สรล.ฝบร.ทภก.	
ผู้รับรอง : จ.อ. พนา กรกาญจน์ ผอก.สรล.ฝบร.ทภก.	

วันที่ : 6 กุมภาพันธ์ 2563

แผ่นที่ :	จำนวนแผ่นทั้งหมด :
3	10

แบบเลขที่ :

สรล.ฝบร.ทภก. RC-01

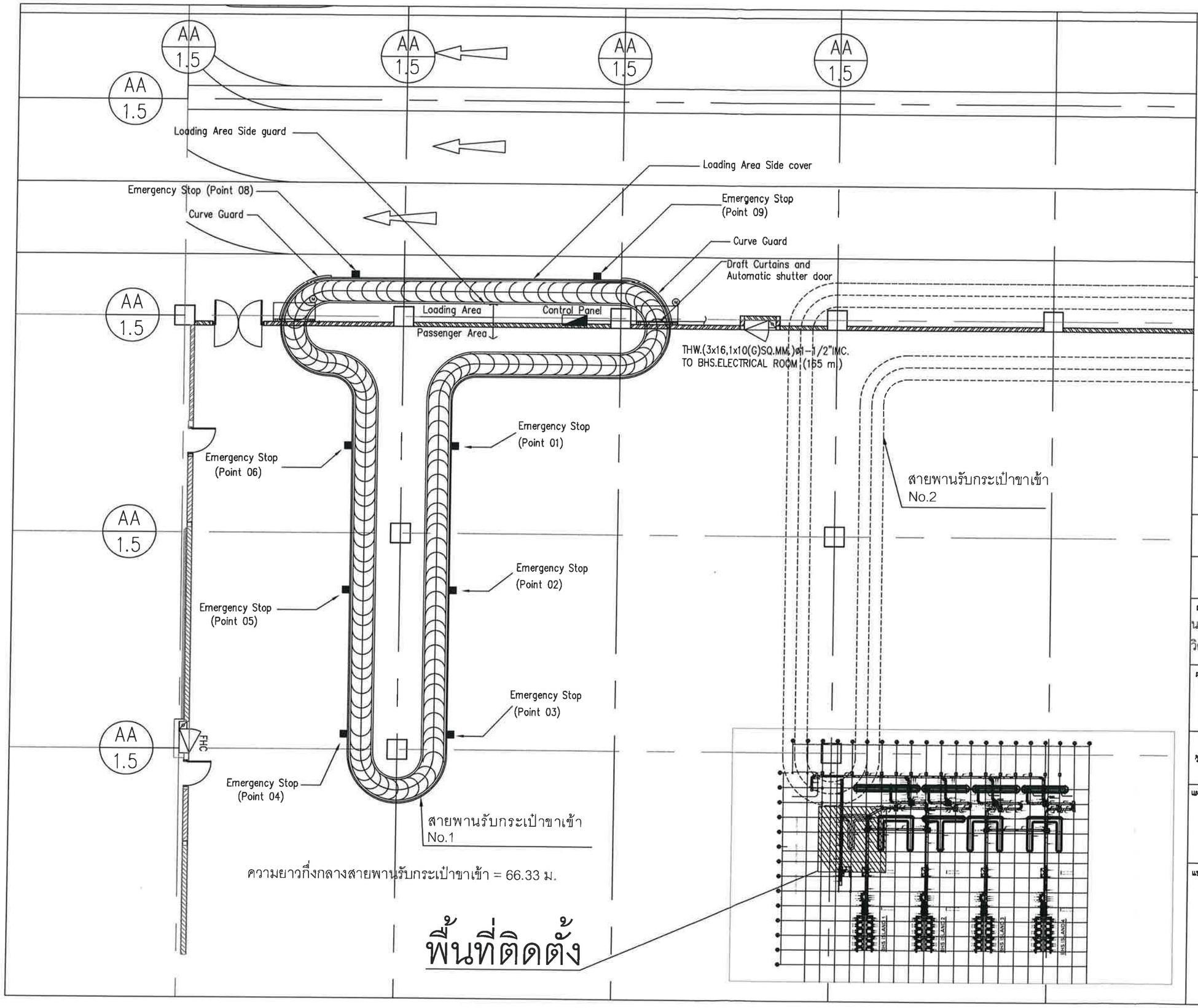

บริษัท ท่าอากาศยานไทย จำกัด (มหาชน)
333 หมู่ 3 ถนนวิภาวดีรังสิต แขวงทุ่งสองห้อง เขตหลักสี่ กรุงเทพฯ 10210 ประเทศไทย
โทรศัพท์ : 66(0) 2535-1111 โทรสาร : 66(0) 2535-4081, 66(0) 2504-3648
WEBSITE : http://www.airportthai.co.th , E-mail : aotbkk@airportthai.co.th

งาน :
ซื้อพร้อมติดตั้งสายพานรับกระเป๋าขาเข้า จำนวน 2 ชุด ณ ท่าอากาศยานภูเก็ต

แบบแสดง :
แบบขยายสายพานลำเลียงกระเป๋าขาเข้าอาคารผู้โดยสารระหว่างประเทศ

SCALE : 1 : 150 @ A3

ผู้เขียนแบบและออกแบบ :
นายวรากร หยีสะอีด
วิศวกร 3 สรล.ฝบร.ทภก.

ผู้ตรวจสอบ :
นางสาวรัชรีพร ทวีวงศ์สุนทร
วิศวกร 4 สรล.ฝบร.ทภก.

ผู้รับรอง :
จ.อ. พนา กรกาญจน์
ผอก.สรล.ฝบร.ทภก.

วันที่ : 6 กุมภาพันธ์ 2563

แผ่นที่ :	จำนวนแผ่นทั้งหมด :
4	10

แบบเลขที่ :
สรล.ฝบร.ทภก. RC-01

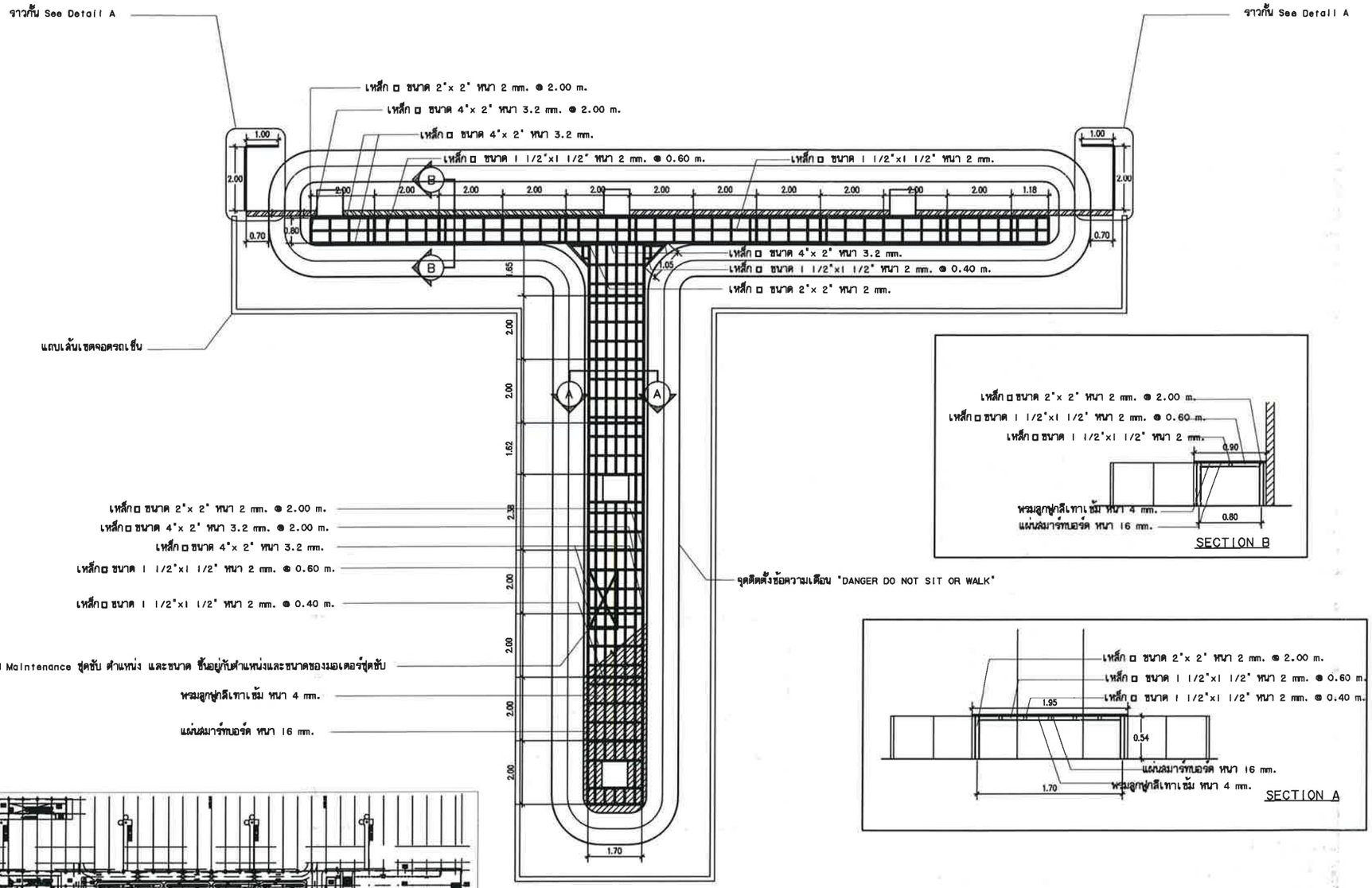

ลายละพานลำเลียงกระเป๋าหมายเลข 1

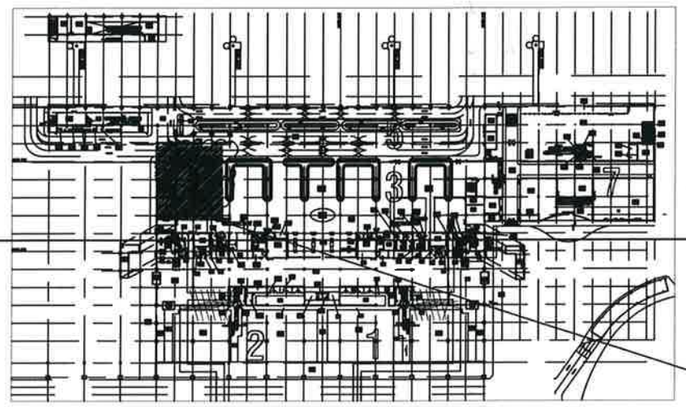

พื้นที่ติดตั้ง

บริษัท ท่าอากาศยานไทย จำกัด (มหาชน)
333 หมู่ 7 ถนนวิภาวดีรังสิต แขวงสีกัน เขตดอนเมือง กรุงเทพฯ 10210 ประเทศไทย
โทรศัพท์ : 66(0) 2535-1111 โทรสาร : 66(0) 2535-4081, 66(0) 2504-3846
WEBSITE : http://www.airportthai.co.th , E-mail : aotblo@airportthai.co.th

งาน :

งานซื้อพร้อมติดตั้งสายพานรับกระเป๋าขาเข้า
จำนวน 2 ชุด ณ ท่าอากาศยานภูเก็ต

แบบแสดง :

แบบติดตั้งพื้นพรมในระบบสายพาน
ลำเลียงกระเป๋าขาเข้า
อาคารผู้โดยสารระหว่างประเทศ

SCALE :

1 : 150 @ A3

ผู้เขียนแบบและออกแบบ :
นายวรากร หยีสะอีด
วิศวกร 3 สรล.ฝบร.ทภก.

ผู้ตรวจสอบ :
นางสาววัชรีพร ทวีวงศ์สุนทร
วิศวกร 4 สรล.ฝบร.ทภก.

ผู้รับรอง :
จ.อ. พนา กรกาญจน์
ผอก.สรล.ฝบร.ทภก.

วันที่ : 6 กุมภาพันธ์ 2563

แผ่นที่ :	จำนวนแผ่นทั้งหมด :
5	10

แบบเลขที่ :

สรล.ฝบร.ทภก. RC-01

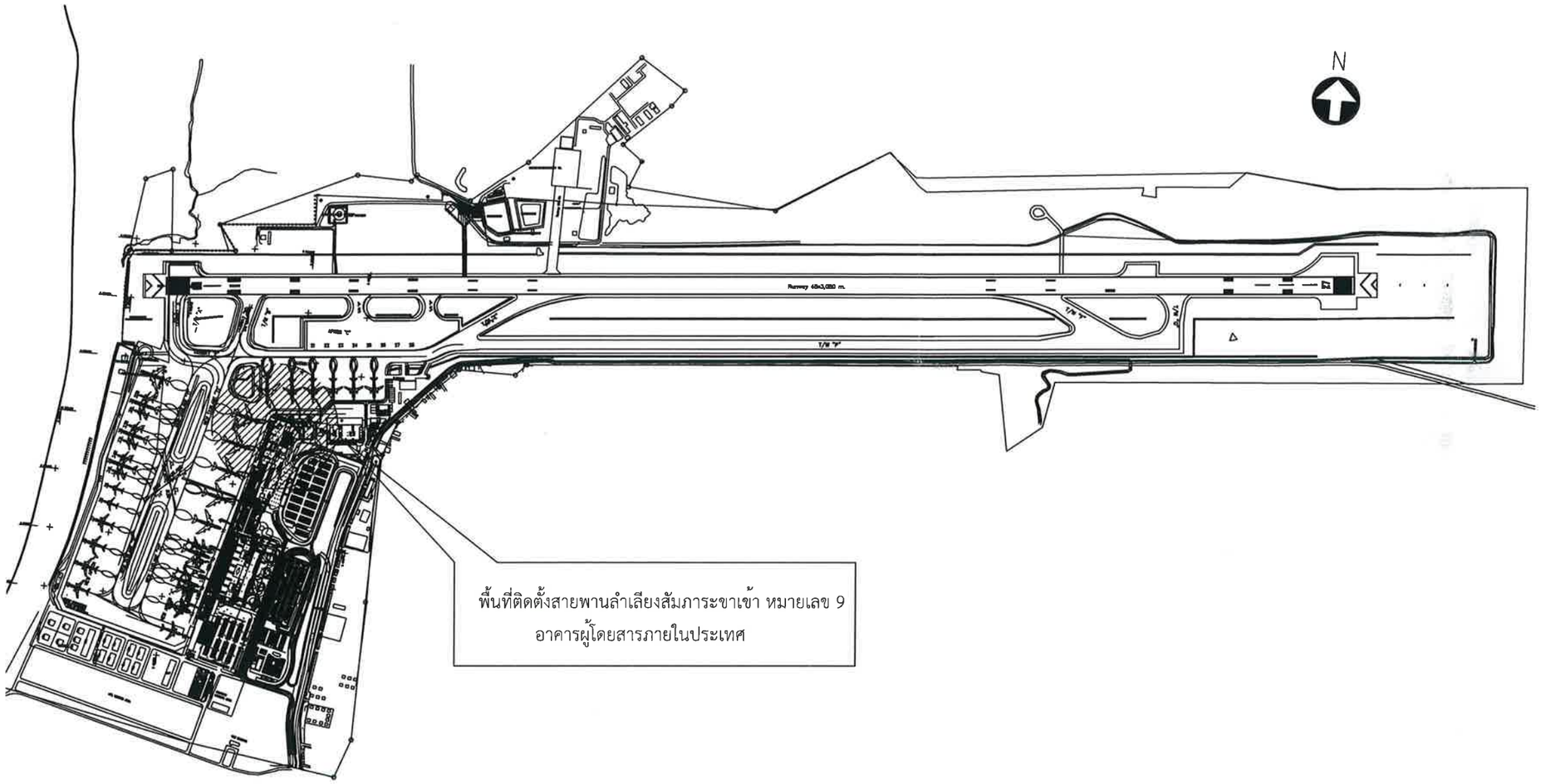

ผังตำแหน่งพื้นที่ติดตั้งสายพานลำเลียงสัมภาระขาเข้า หมายเลข 9 อาคารผู้โดยสารภายในประเทศ

SCALE No Scale

บริษัท ท่าอากาศยานไทย จำกัด (มหาชน)
333 หมู่ 4 ถนนสิตรุณศาสตร์ แขวงดอนเมือง กรุงเทพฯ 10210 ประเทศไทย
โทรศัพท์ 66(0) 2535-1111 โทรสาร 66(0) 2535-4061, 66(0) 2504-3845
WEBSITE : http://www.airportthai.co.th , E-mail : aotbio@airportthai.co.th

งาน :
ซื้อพร้อมติดตั้งสายพานรับกระเป๋าขาเข้า จำนวน 2 ชุด
ณ ท่าอากาศยานภูเก็ต

แบบแสดง :
ผังตำแหน่งพื้นที่ติดตั้งสายพานลำเลียงกระเป๋าขาเข้า
อาคารผู้โดยสารภายในประเทศ

SCALE :
NTS. @A3

ผู้เขียนแบบและออกแบบ : นายวราเกร หยีสะอีด วิศวกร 3 สรล.ฝบร.ทภก.	
ผู้ตรวจสอบ : นางสาวรัชรีพร หวีวงศ์สุนทร วิศวกร4 สรล.ฝบร.ทภก.	
ผู้รับรอง : จ.อ. พนา กรภาญจน์ ผอก.สรล.ฝบร.ทภก.	

วันที่ : 6 กุมภาพันธ์ 2563

แผ่นที่ :	จำนวนแผ่นทั้งหมด :
6	10

แบบเลขที่ :
สรล.ฝบร.ทภก. RC-09

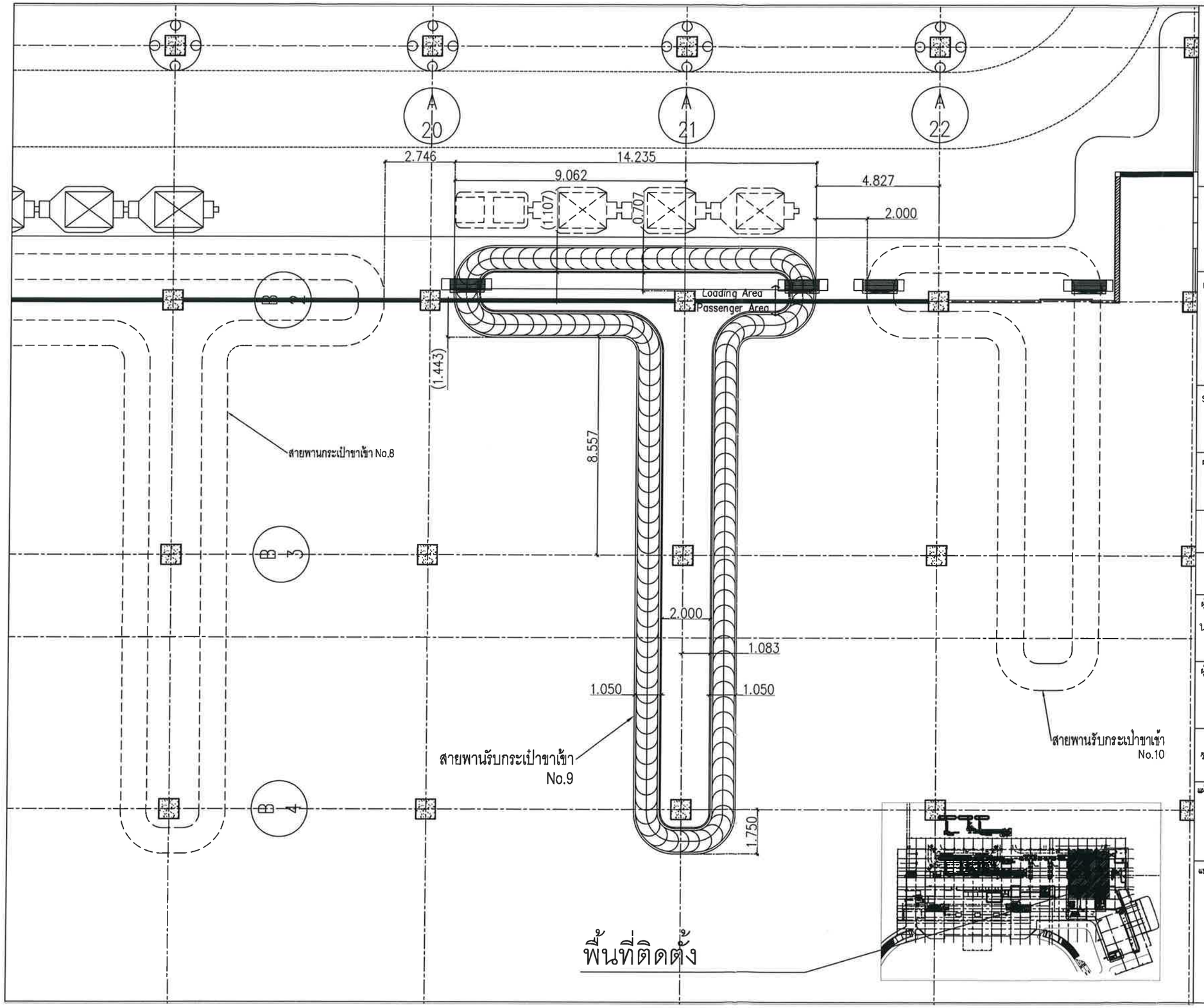

AOT

บริษัท ท่าอากาศยานไทย จำกัด (มหาชน)
333 หมู่ 3 ถนนวิภาวดีรังสิต แขวงทุ่งสองห้อง เขตหลักสี่ กรุงเทพฯ 10210 ประเทศไทย
โทรศัพท์ : 66(0) 2535-1111 โทรสาร : 66(0) 2535-4061, 66(0) 2504-3848
WEBSITE : http://www.airportthai.co.th , E-mail : contact@airportthai.co.th

งาน :
งานซื้อพร้อมติดตั้งสายพานรับกระเป๋าขาเข้า จำนวน 2 ชุด ณ ท่าอากาศยานภูเก็ต

แบบแสดง :
แปลนพื้นที่ติดตั้งสายพานลำเลียงกระเป๋าขาเข้าอาคารผู้โดยสารภายในประเทศ

SCALE :
1 : 150 @ A3

ผู้เขียนแบบและออกแบบ :
นายวรากร หยีสะอีด
วิศวกร 3 สรล.ฝบร.ทภก.

ผู้ตรวจสอบ :
นางสาวรัชชีพร ทวีวงศ์สุนทร
วิศวกร 4 สรล.ฝบร.ทภก.

ผู้รับรอง :
จ.อ. พนา กรกาญจน์
ผอก.สรล.ฝบร.ทภก.

วันที่ : 6 กุมภาพันธ์ 2563

แผ่นที่ :	จำนวนแผ่นทั้งหมด :
7	10

แบบลงที่ :
สรล.ฝบร.ทภก. RC-09

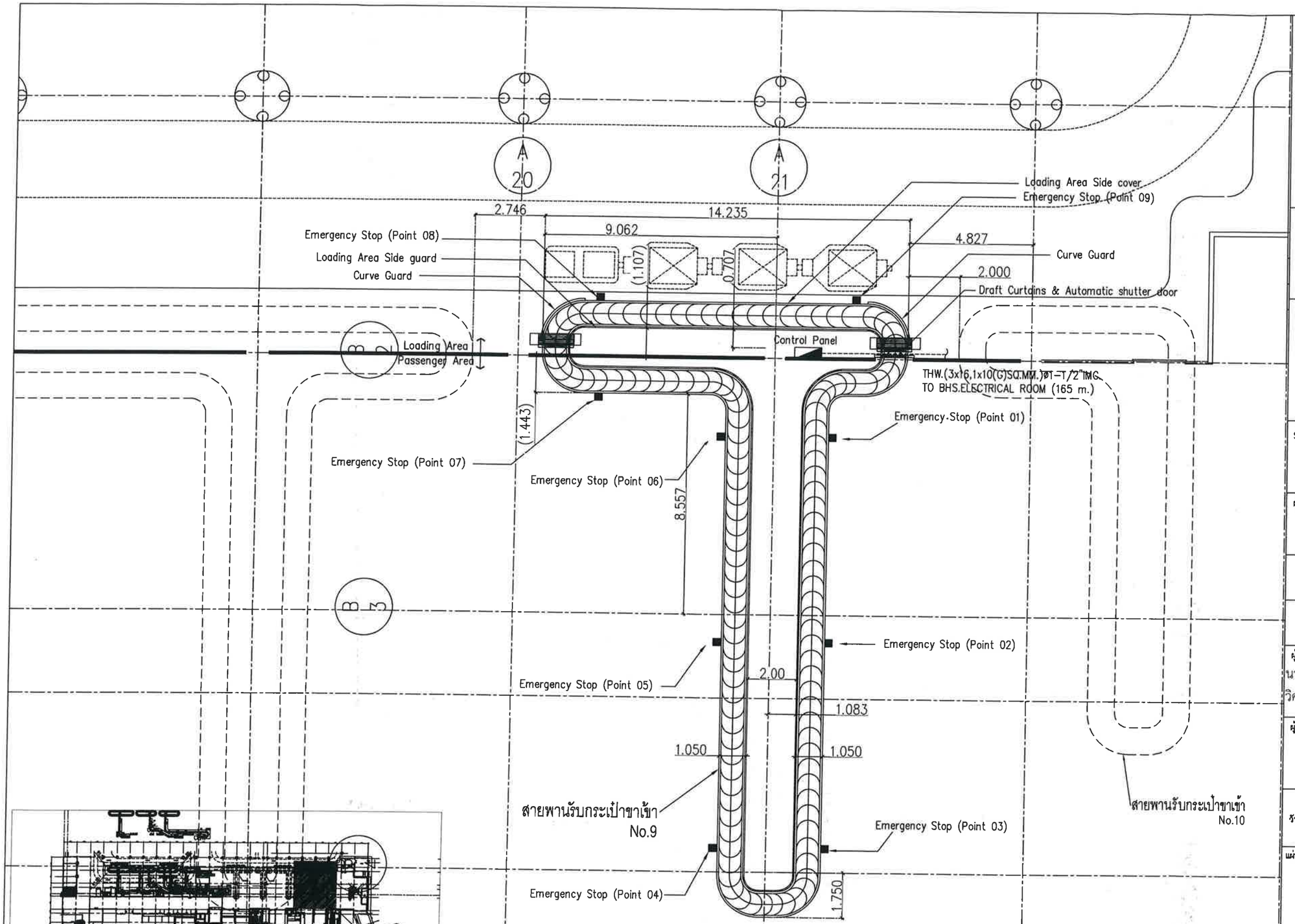

วัดความยาวกึ่งกลางสายพานรับกระเป๋าขาเข้า = 68.735 ม.

พื้นที่ติดตั้ง

บริษัท ท่าอากาศยานไทย จำกัด (มหาชน)
333 หมู่ 7 ถนนวิภาวดีรังสิต แขวงทุ่งสองห้อง เขตหลักสี่ กรุงเทพฯ 10210 ประเทศไทย
โทรศัพท์ : 66(0) 2535-1111 โทรสาร : 66(0) 2535-4081, 66(0) 2504-3846
WEBSITE : http://www.airportthai.co.th , E-mail : aotble@airportthai.co.th

งาน :
ซื้อพร้อมติดตั้งสายพานรับกระเป๋าขาเข้า
จำนวน 2 ชุด ณ ท่าอากาศยานภูเก็ต

แบบแสดง :
แบบขยายสายพานลำเลียงกระเป๋าขาเข้า
อาคารผู้โดยสารภายในประเทศ

SCALE :
1 : 150 @ A3

ผู้เขียนแบบและออกแบบ : นายวรากร หยีสะอีด วิศวกร 3 สรล.ฝบร.ทภก.	
ผู้ตรวจสอบ : นางสาววรัชรีพร ทวีวงศ์สุนทร วิศวกร 4 สรล.ฝบร.ทภก.	วรัชรีพร ทวีวงศ์สุนทร
ผู้รับรอง : จ.อ. พนา กรกาญจน์ ผอก.สรล.ฝบร.ทภก.	

วันที่ : 6 กุมภาพันธ์ 2563.

แผ่นที่ :	จำนวนแผ่นทั้งหมด :
8	10

แบบเลขที่ :
สรล.ฝบร.ทภก. RC-09

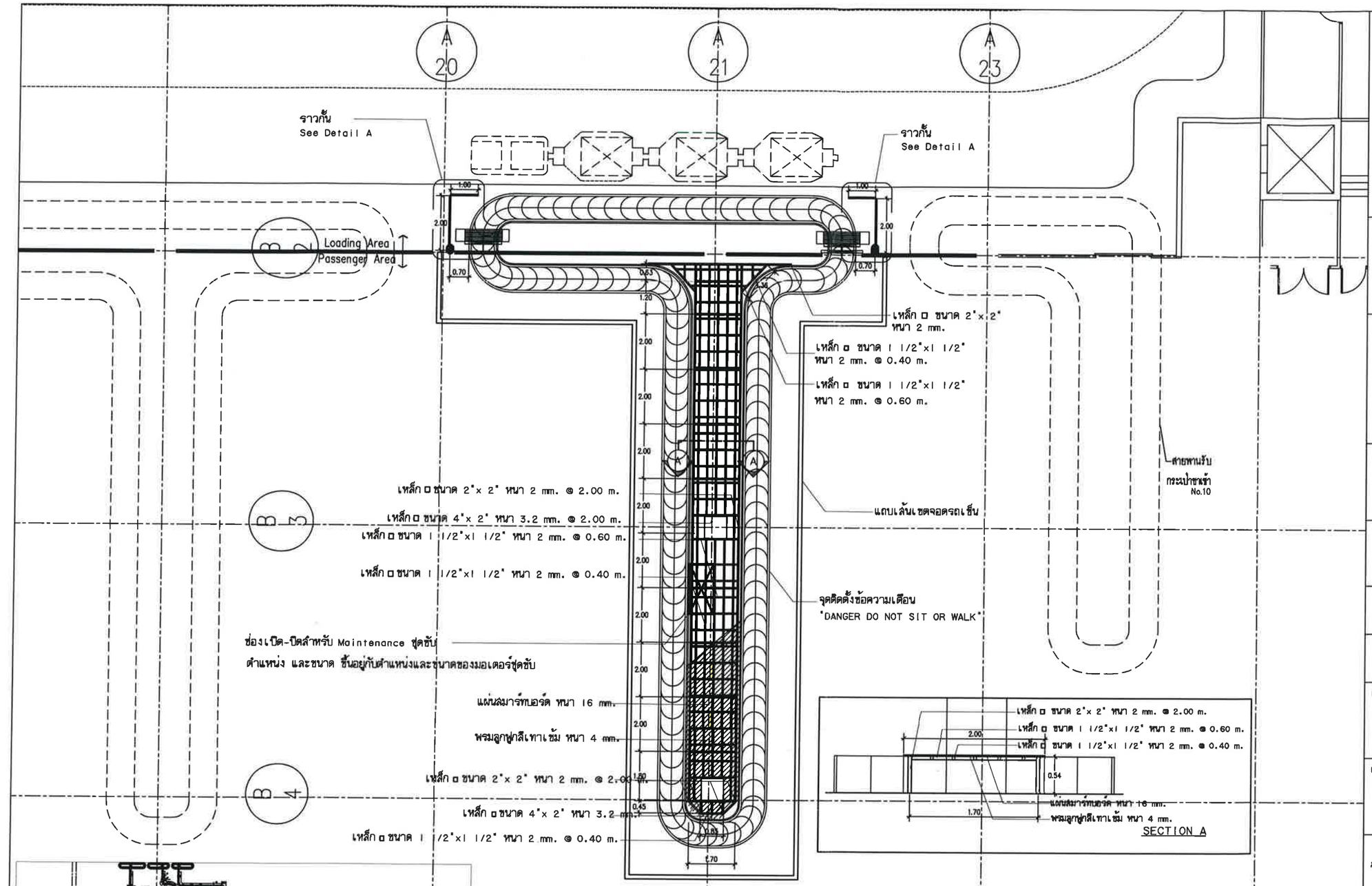

ลายละพานลำเลียงกระเป๋าหมายเลข 9

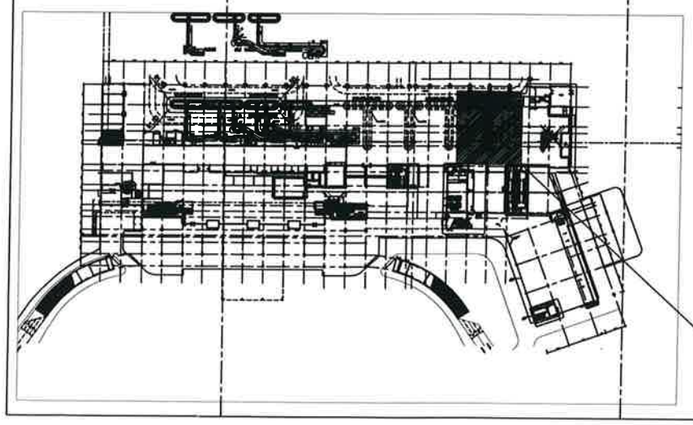

พื้นที่ติดตั้ง

บริษัท ท่าอากาศยานไทย จำกัด (มหาชน)
333 หมู่ 7 ถนนวิภาวดีรังสิต แขวงทุ่งสองห้อง เขตหลักสี่ กรุงเทพฯ 10210 ประเทศไทย
โทรศัพท์ : 66(0) 2535-1111 โทรสาร : 66(0) 2535-4081, 66(0) 2504-3846
WEBSITE : http://www.airportthai.co.th , E-mail : aotbkk@airportthai.co.th

งาน :
งานซื้อพร้อมติดตั้งสายพานรับกระเป๋าขาเข้า
จำนวน 2 ชุด ณ ท่าอากาศยานภูเก็ต

แบบแสดง :
แบบติดตั้งพื้นพรมในระบบสายพาน
ลำเลียงกระเป๋าขาเข้า

SCALE :
1 : 150 @ A3

ผู้เขียนแบบและออกแบบ :
นายวรากร หยีสะอีด
วิศวกร 3 สรล.ฝบร.ทภก.

ผู้ตรวจสอบ :
นางสาวรัชชีพร ทวีวงศ์สุนทร
วิศวกร 4 สรล.ฝบร.ทภก.

ผู้รับรอง :
จ.อ. พนา กรกาญจน์
ผอก.สรล.ฝบร.ทภก.

วันที่ : 6 กุมภาพันธ์ 2563

แผ่นที่ :	จำนวนแผ่นทั้งหมด :
9	10

แบบเลขที่ :
สรล.ฝบร.ทภก. RC-09

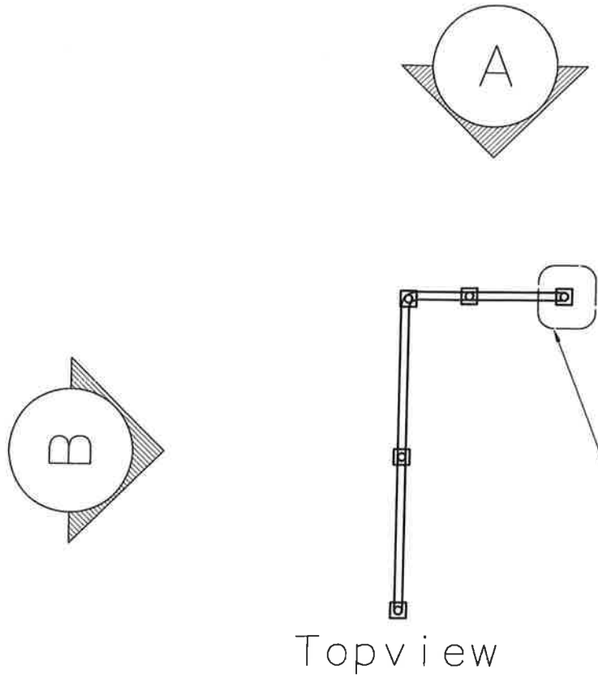

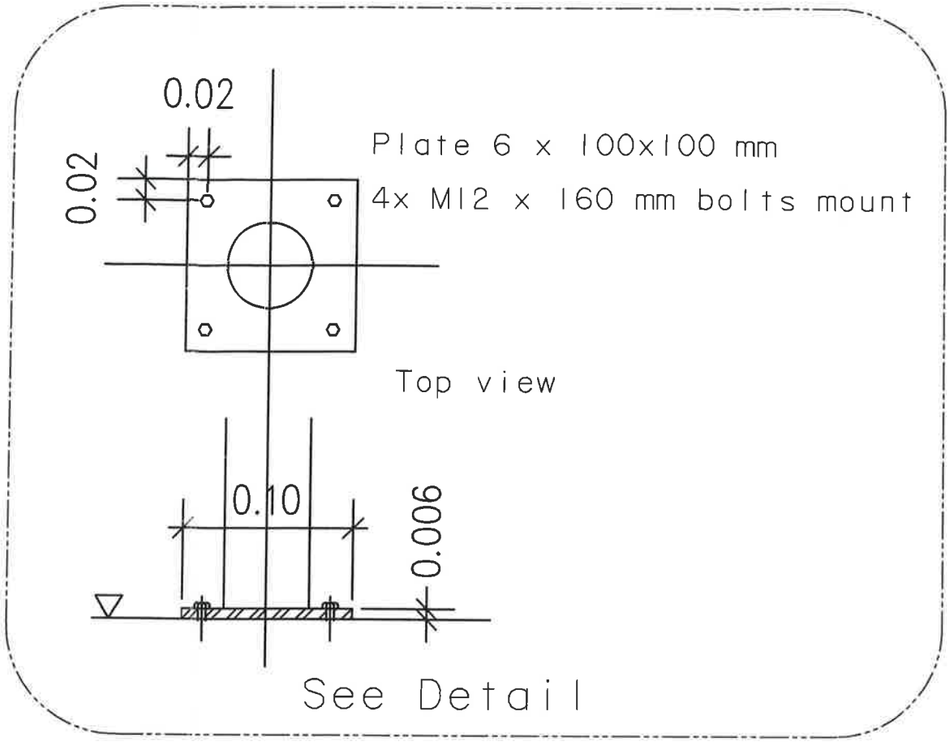

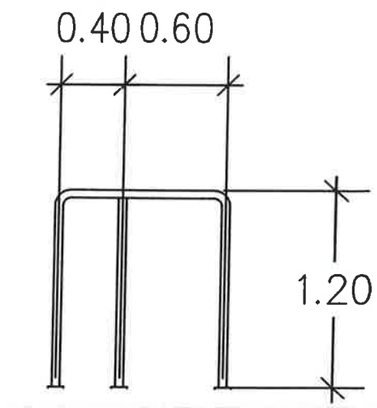

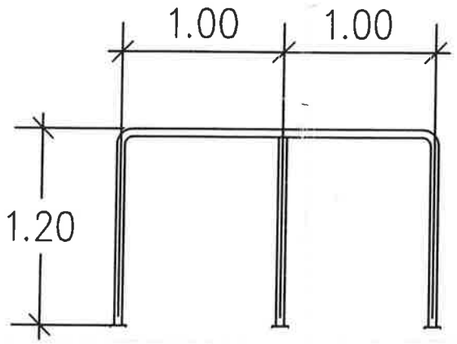

Detail A
แบบราวกัน

AOT

บริษัท ท่าอากาศยานไทย จำกัด (มหาชน)
333 หมู่ 7 ถนนวิภาวดีรังสิต แขวงทุ่งสองห้อง เขตหลักสี่ กรุงเทพฯ 10210 ประเทศไทย
โทรศัพท์ : 66(0) 2535-1111 โทรสาร : 66(0) 2535-4061, 66(0) 2504-3846
WEBSITE : http://www.airportthai.co.th , E-mail : aotbkk@airportthai.co.th

งาน :
ซื้อพร้อมติดตั้งสายพานรับกระเป๋าขาเข้า
จำนวน 2 ชุด ณ ท่าอากาศยานภูเก็ต

แบบแสดง :
แบบขยายราวกั้น

SCALE :
NTS @ A3

ผู้เขียนแบบและออกแบบ :
นายวรากร หยีสะอีด
วิศวกร 3 สรล.ฝบร.ทภก.

ผู้ตรวจสอบ :
นางสาวรัชรีพร ทวีวงศ์สุนทร
วิศวกร 4 สรล.ฝบร.ทภก.

ผู้รับรอง :
จ.อ. พนา กรกาญจน์
ผอก.สรล.ฝบร.ทภก.

วันที่ : 6 กุมภาพันธ์ 2563.

แผ่นที่ :	จำนวนแผ่นทั้งหมด :
10	10

แบบเลขที่ :
สรล.ฝบร.ทภก. 02/63