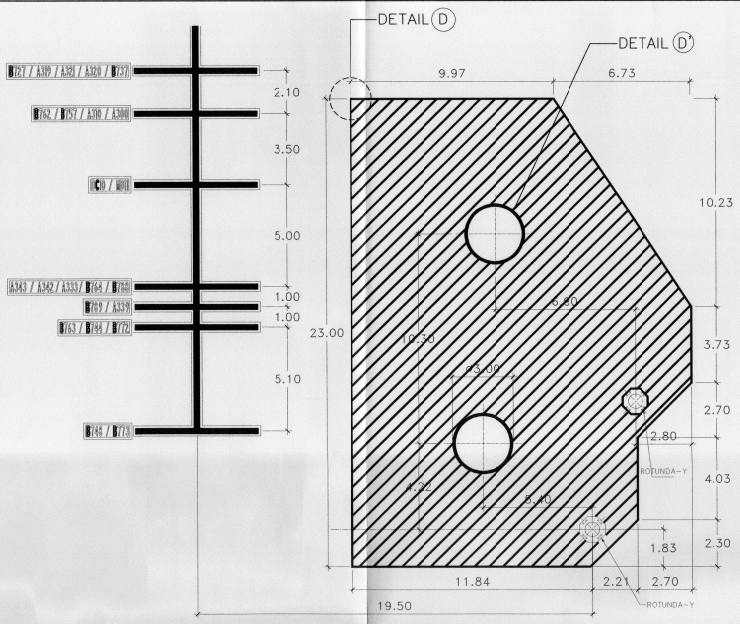

APRON NO.22

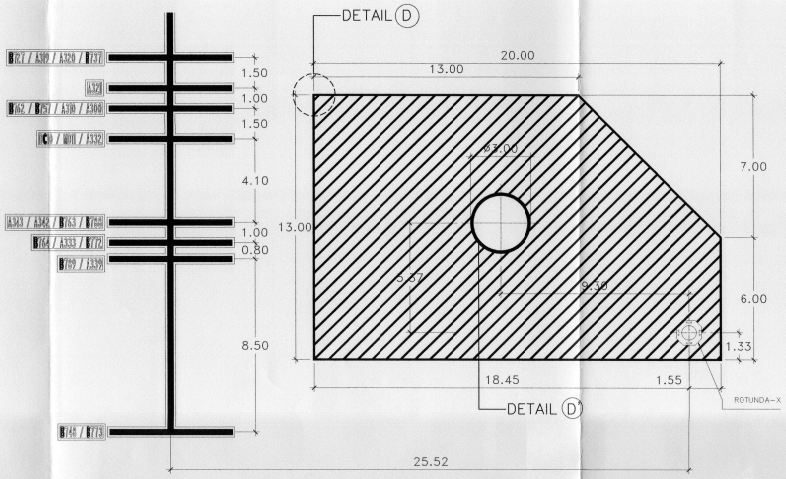

APRON NO.23

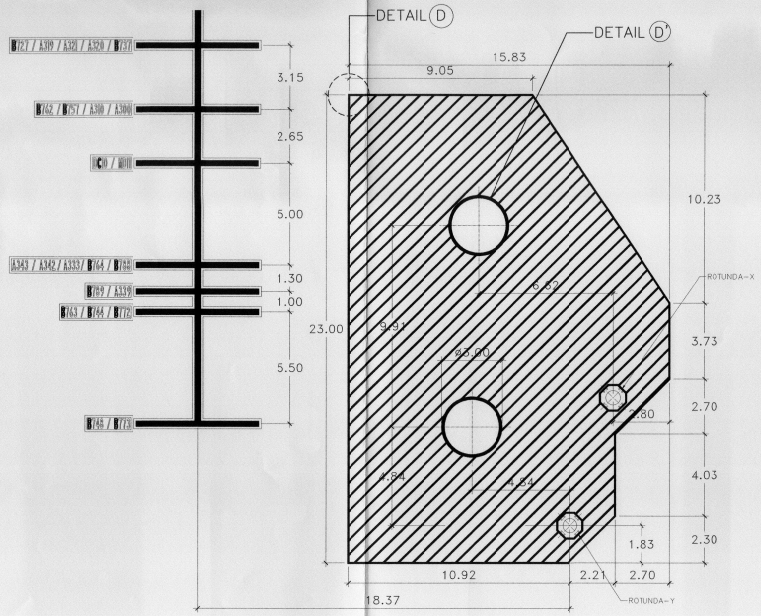

APRON NO.24

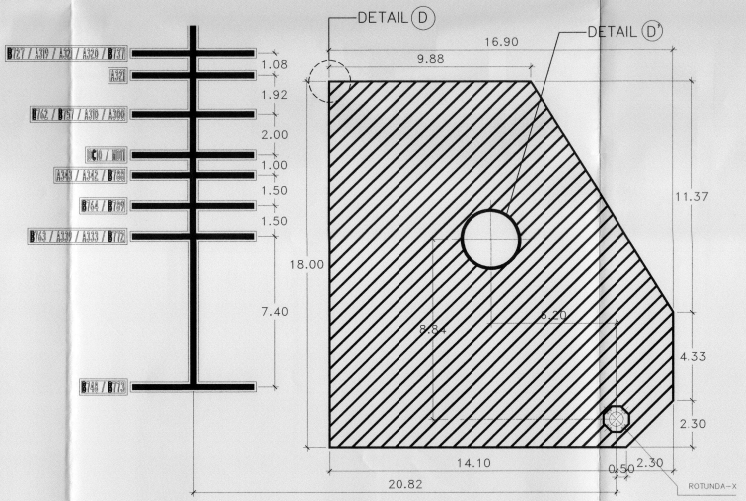

APRON NO.25

หมายเหตุ : 1. ระยะ ขนาด และตำแหน่งในแบบเพื่อการคำนวณปริมาณงานเท่านั้น ในการปฏิบัติงานจริง ผู้รับจ้างต้องสำรวจหน้างานจริงก่อนดำเนินงาน
2. หากระยะ ขนาด และตำแหน่ง มีการขัดแย้งกันแบบให้ผู้รับจ้างให้ยึดถือตามหน้างานจริงเป็นหลัก หรือทั้งนี้ขึ้นอยู่กับดุลยพินิจของคณะกรรมการตรวจรับพัสดุ

บริษัท ท่าอากาศยานไทย จำกัด (มหาชน)
เลขที่ 333 ถนนเชิดวุฒากาศ แขวงสีกัน
เขตดอนเมือง กรุงเทพมหานคร 10210
โทรศัพท์ : 02 535 1111
โทรสาร : 02 535 4061
อีเมล์ : aotpr@airportthai.co.th

โครงการ

งานจ้างทาสีเครื่องหมายทางวิ่ง เครื่องหมายจราจร ท่าอากาศยานดอนเมือง

สำรวจโดย

นายศิรนัส จอมทอง

เรียนแบบ

นายณัฐ เล็กสมบูรณ์

วิศวกรโยธา

นายธนณัฏฐ์ อินทร์อำนวย

นายณัฐ เล็กสมบูรณ์

วิศวกรไฟฟ้า

ผู้อำนวยการส่วนสนามบิน

นายประสมสุข จันเจ็ก

รองผู้อำนวยการฝ่ายสนามบินและอาคาร

นายสรวุฒิ ญาณภิรัต

ผู้อำนวยการฝ่ายสนามบินและอาคาร

นายพลัง ธาวินพิพัฒน์

แบบแสดง

- T-MARK DETAIL 7

แบบเลขที่	วันที่ 17 / ม.ค. / 67	
สตบ.ฝสย. 08/67	แผ่นที่ 20	จำนวนแผ่น 28

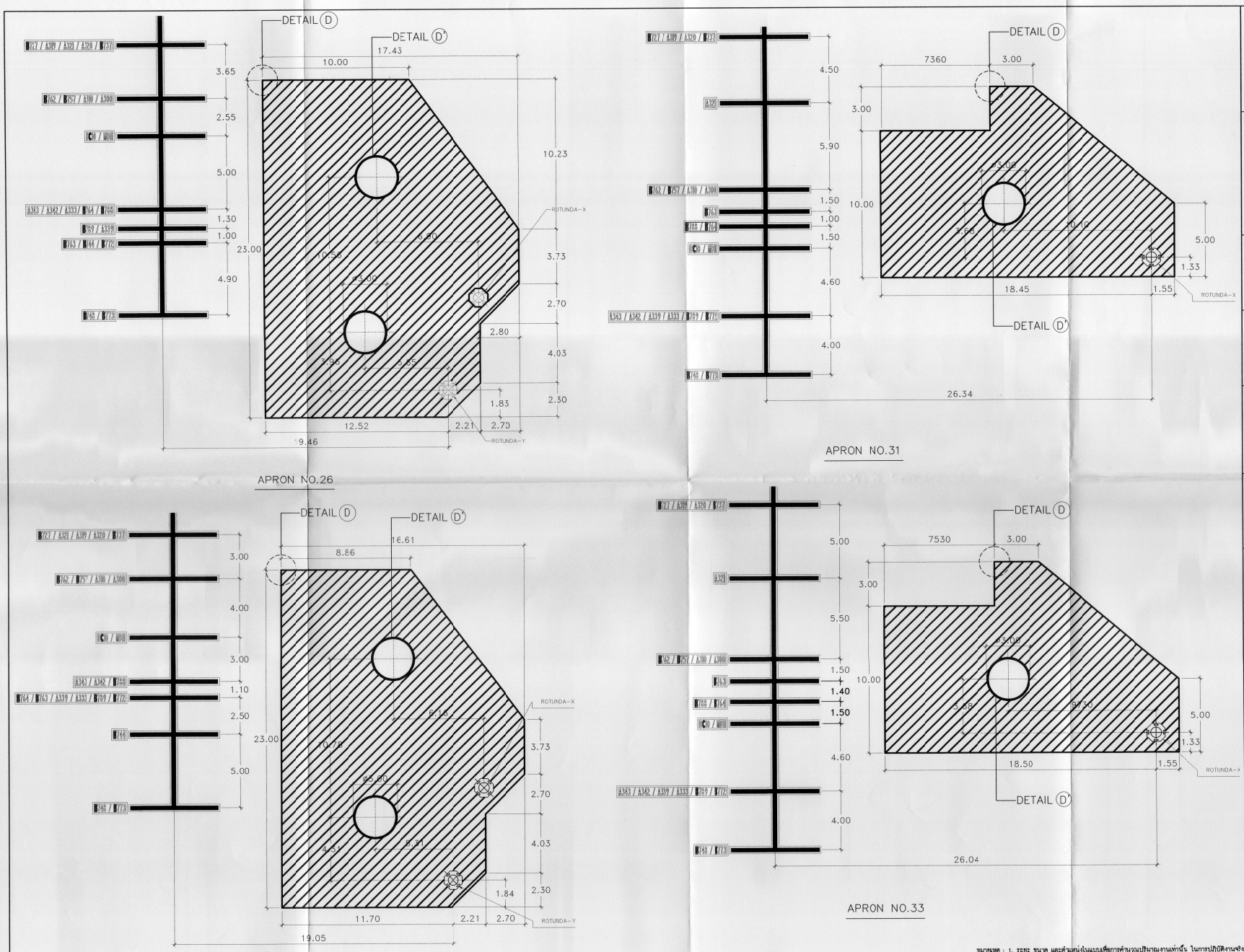

หมายเหตุ : 1. ระยะ ขนาด และตำแหน่งในแบบเพื่อการคำนวณปริมาณงานเท่านั้น ในการปฏิบัติงานจริง ผู้รับจ้างต้องสำรวจหน้างานจริงก่อนดำเนินงาน
2. หากระยะ ขนาด และตำแหน่ง มีการขัดแย้งกับแบบให้ผู้รับจ้างให้ยึดถือตามหน้างานจริงเป็นหลัก รือทั้งนี้ขึ้นอยู่กับดุลยพินิจของคณะกรรมการตรวจรับพัสดุ

AOT

บริษัท ท่าอากาศยานไทย จำกัด (มหาชน)
เลขที่ 333 ถนนเชิดวุฒากาศ แขวงสีกัน
เขตดอนเมือง กรุงเทพมหานคร 10210
โทรศัพท์ : 02 535 1111
โทรสาร : 02 535 4061
อีเมล์ : aotpr@airportthai.co.th

โครงการ

งานจ้างทาสีเครื่องหมายทางวิ่ง เครื่องหมายจราจร ท่าอากาศยานดอนเมือง

สำรวจโดย

นายศิวนัส จอมทอง

เขียนแบบ

นายณัฐ เล็กสมบูรณ์

วิศวกรโยธา

นายธนณัฏฐ์ อินทร์อำนวย

นายณัฐ เล็กสมบูรณ์

วิศวกรไฟฟ้า

ผู้อำนวยการส่วนสนามบิน

นายประสมสุข จันเจ๊ก

รองผู้อำนวยการฝ่ายสนามบินและอาคาร

นายสรวุฒิ ญาณภิรัต

ผู้อำนวยการฝ่ายสนามบินและอาคาร

นายพลัง ธาวินพิพัฒน์

แบบแสดง

- T-MARK DETAIL 8

แบบเลขที่	วันที่ 17/ ต.ค. / 67	
สสบ.ผ่ส. 05/67	แผ่นที่ 21	จำนวนแผ่น 28

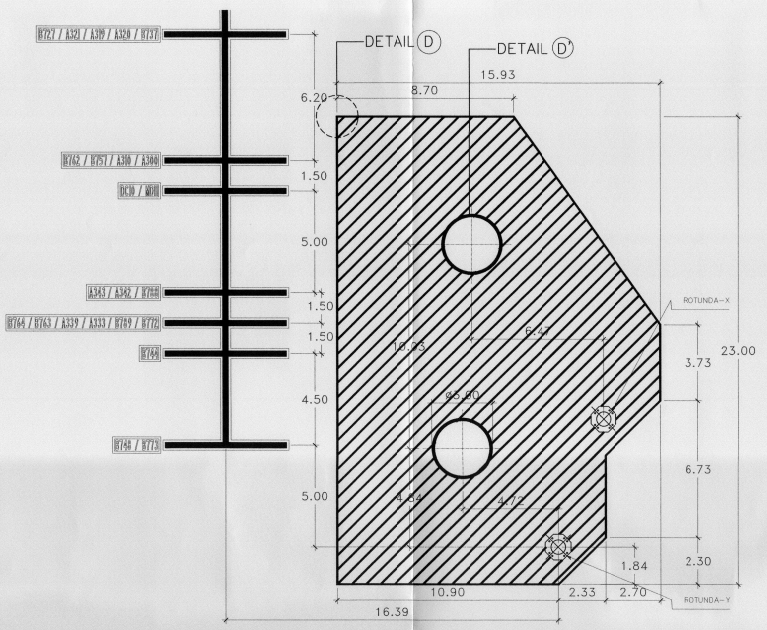

APRON NO.34

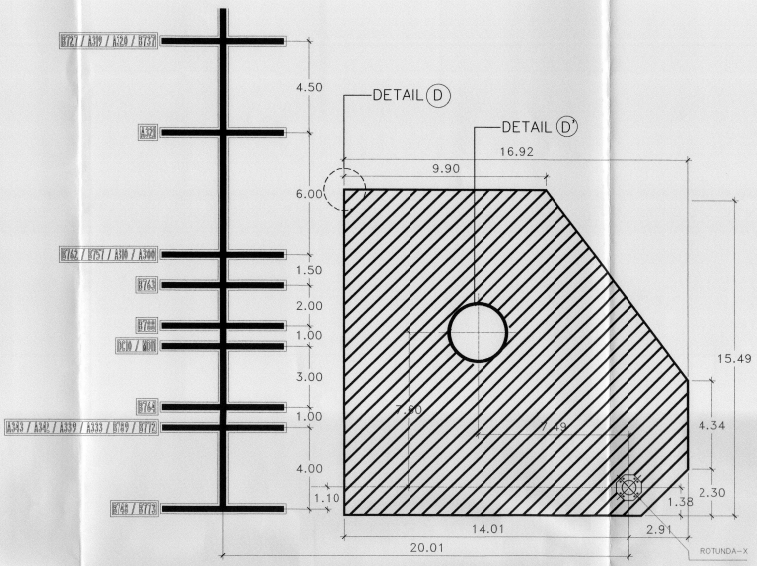

APRON NO.35

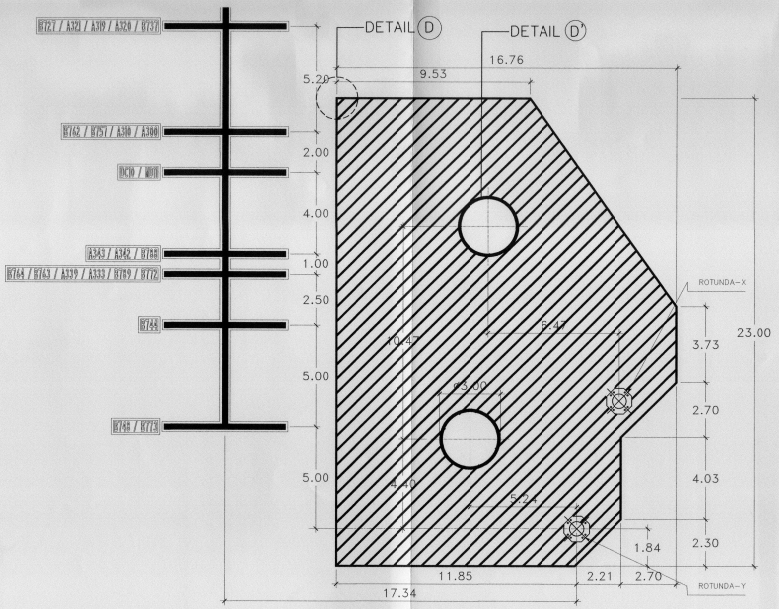

APRON NO.36

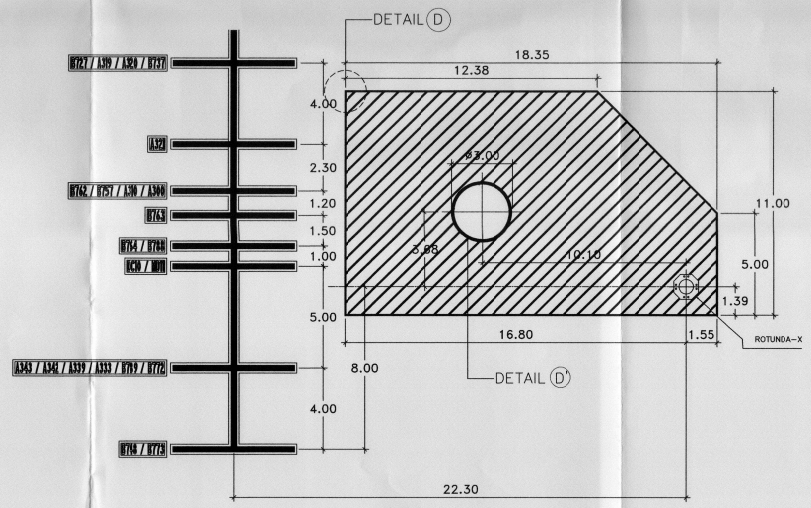

APRON NO.41

หมายเหตุ : 1. ระยะ ขนาด และตำแหน่งในแบบเพื่อการคำนวณปริมาณงานเท่านั้น ในการปฏิบัติงานจริง ผู้รับจ้างต้องสำรวจหน้างานจริงก่อนดำเนินงาน
2. หากระยะ ขนาด และตำแหน่ง มีการขัดแย้งกับแบบให้ผู้รับจ้างให้ยึดถือตามหน้างานจริงเป็นหลัก หรือทั้งนี้ขึ้นอยู่กับดุลยพินิจของคณะกรรมการตรวจรับพัสดุ

AOT

บริษัท ท่าอากาศยานไทย จำกัด (มหาชน)
เลขที่ 333 ถนนเชิดวุฒากาศ แขวงสีกัน
เขตดอนเมือง กรุงเทพมหานคร 10210
โทรศัพท์ : 02 535 1111
โทรสาร : 02 535 4061
อีเมล์ : aotpr@airportthai.co.th

โครงการ

งานจ้างทาสีเครื่องหมายทางวิ่ง เครื่องหมายจราจร ท่าอากาศยานดอนเมือง

สำรวจโดย

นายดิวนัส จอมทอง

เขียนแบบ

นายณัฐ เล็กสมบูรณ์

วิศวกรโยธา

นายธนณัฏฐ์ อินทร์อำนวย

นายณัฐ เล็กสมบูรณ์

วิศวกรไฟฟ้า

ผู้อำนวยการส่วนสนามบิน

นายประสมสุข จันเจ๊ก

รองผู้อำนวยการฝ่ายสนามบินและอาคาร

นายสรวุฒิ ญาณภิรัต

ผู้อำนวยการฝ่ายสนามบินและอาคาร

นายพลัง ธารินพิพัฒน์

แบบแสดง

- T-MARK DETAIL 9

แบบเลขที่	วันที่ 17/มค/67	
สสบ.ผ่สอ. 08/67	แผ่นที่ 22	จำนวนแผ่น 28

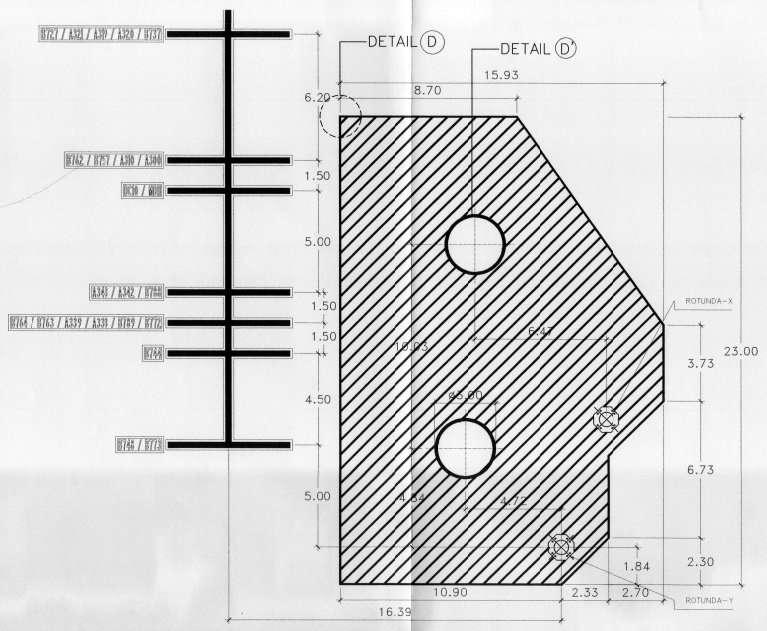

APRON NO.34

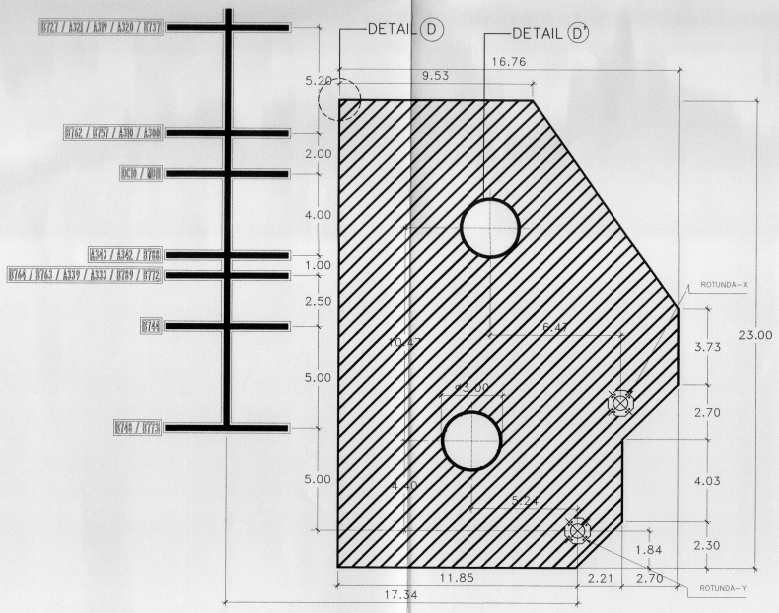

APRON NO.36

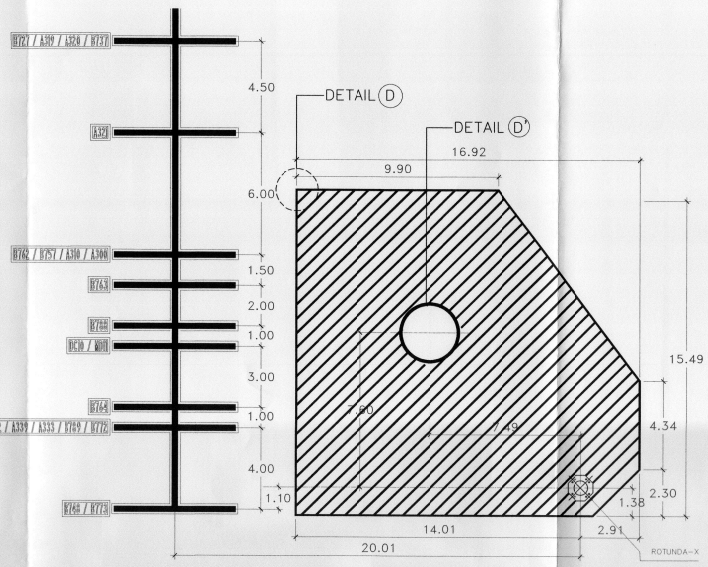

APRON NO.35

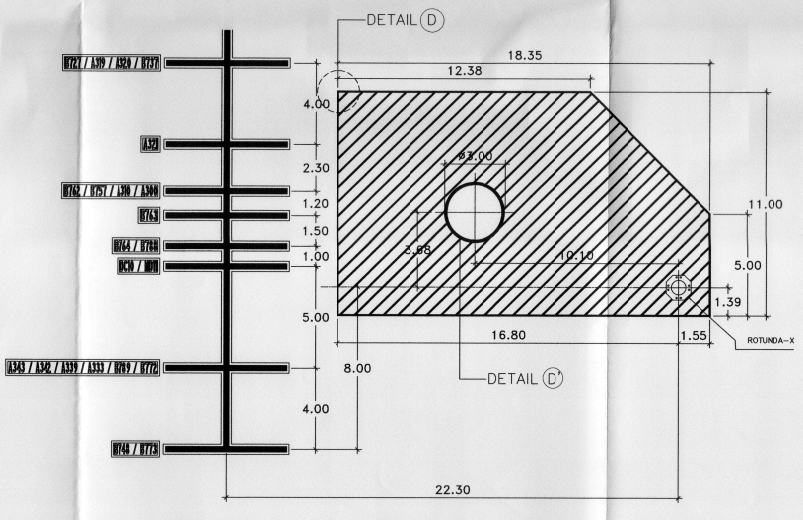

APRON NO.41

หมายเหตุ : 1. ระยะ ขนาด และตำแหน่งในแบบเพื่อการคำนวณปริมาณงานเท่านั้น ในการปฏิบัติงานจริง ผู้รับจ้างต้องสำรวจหน้างานจริงก่อนดำเนินงาน
2. หากระยะ ขนาด และตำแหน่ง มีการขัดแย้งกับแบบให้ผู้รับจ้างให้ยึดถือตามหน้างานจริงเป็นหลัก หรือทั้งนี้ขึ้นอยู่กับดุลยพินิจของคณะกรรมการตรวจรับทัสดุ

AOT

บริษัท ท่าอากาศยานไทย จำกัด (มหาชน)
เลขที่ 333 ถนนเชิดวุฒากาศ แขวงสีกัน
เขตดอนเมือง กรุงเทพมหานคร 10210
โทรศัพท์ : 02 535 1111
โทรสาร : 02 535 4061
อีเมล์ : aotpr@airportthai.co.th

โครงการ

งานจ้างทาสีเครื่องหมายทางวิ่ง เครื่องหมายจราจร ท่าอากาศยานดอนเมือง

สำรวจโดย

นายศิวนัส จอมทอง

เขียนแบบ

นายณัฐ เล็กสมบูรณ์

วิศวกรโยธา

นายธนณัฏฐ์ อินทร์อำนวย

นายณัฐ เล็กสมบูรณ์

วิศวกรไฟฟ้า

ผู้อำนวยการส่วนสนามบิน

นายประสมสุข จันเจ๊ก

รองผู้อำนวยการฝ่ายสนามบินและอาคาร

นายสรวุฒิ ญาณภิรัต

ผู้อำนวยการฝ่ายสนามบินและอาคาร

นายพลัง ชาวินพิพัฒน์

แบบแสดง

– T-MARK DETAIL 10

แบบเลขที่	วันที่ 17/ม.ค./67	
สสบ.ฝสอ. 05/67	แผ่นที่ 23	จำนวนแผ่น 28

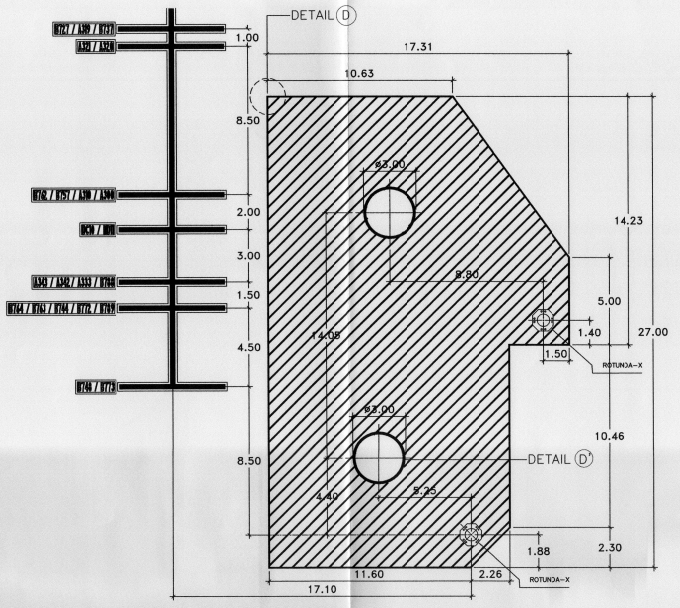

APRON NO.42

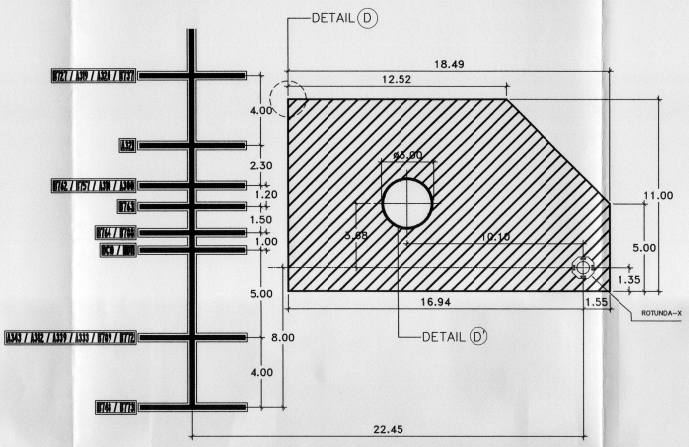

APRON NO.43

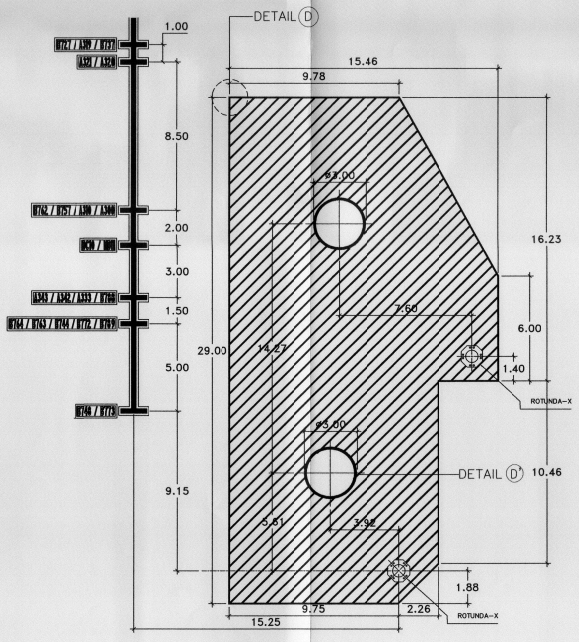

APRON NO.44

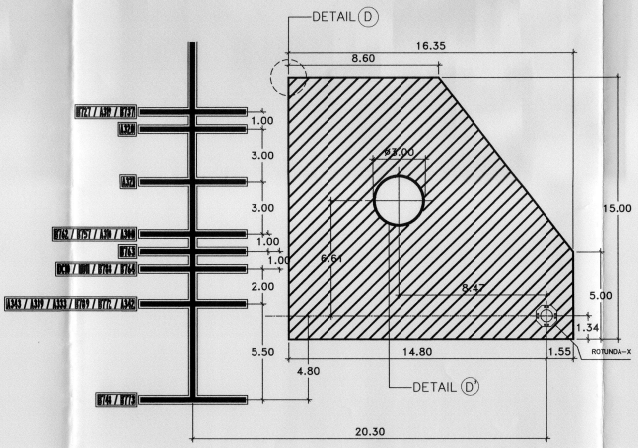

APRON NO.45

หมายเหตุ : 1. ระยะ ขนาด และตำแหน่งในแบบเพื่อการคำนวณปริมาณงานเท่านั้น ในการปฏิบัติงานจริง ผู้รับจ้างต้องสำรวจหน้างานจริงก่อนดำเนินงาน
2. หากระยะ ขนาด และตำแหน่ง มีการขัดแย้งกับแบบให้ผู้รับจ้างให้ยึดถือตามหน้างานจริงเป็นหลัก หรือทั้งนี้ขึ้นอยู่กับดุลยพินิจของคณะกรรมการตรวจรับพัสดุ

บริษัท ท่าอากาศยานไทย จำกัด (มหาชน)
เลขที่ 333 ถนนสิคุลกาศ แขวงสีกัน
เขตดอนเมือง กรุงเทพมหานคร 10210
โทรศัพท์ : 02 535 1111
โทรสาร : 02 535 4061
อีเมล์ : aotpr@airportthai.co.th

โครงการ

งานจ้างทาสีเครื่องหมายทางวิ่ง เครื่องหมายจราจร ท่าอากาศยานดอนเมือง

สำรวจโดย

นายศิวนัส ชอมทอง

เขียนแบบ

นายณัฐ เล็กสมบูรณ์

วิศวกรโยธา

นายธนณัฐ ธินทร์ธำนวย

นายณัฐ เล็กสมบูรณ์

วิศวกรไฟฟ้า

ผู้อำนวยการส่วนสนามบิน

นายประสมสุข จันเจ็ก

รองผู้อำนวยการฝ่ายสนามบินและอาคาร

นายสรวุฒิ ญาณภิรัต

ผู้อำนวยการฝ่ายสนามบินและอาคาร

นายพลัง ธาวินพิพัฒน์

แบบแสดง

- T-MARK DETAIL 11

แบบเลขที่	วันที่ 17 / ม.ค. / 67	
ศสบ.ฝสอ. 06/67	แผ่นที่ 24	จำนวนแผ่น 28